BIXOLON

사용자 매뉴얼

SRP-S300

감열식 영수 프린터

Ver. 1.00

www.bixolon.co.kr

저작권

© BIXOLON Co., Ltd. 모든 권한을 소유합니다.

이 사용설명서와 제품에 사용된 저작물은 저작권법에 의해 보호되어 있습니다.
(주)빅솔론의 사전 서면 동의 없이 사용 설명서 및 제품에 사용된 저작물에 대한 일부 또는 전체를 무단으로 복제, 저장, 전송하는 것을 금합니다.
제공된 정보는 본 제품에만 해당되며 다른 제품에 대해서는 적용되지 않습니다.
또한 본 정보 사용으로 인해 발생하는 직/간접적 손해에 대해 책임지지 않습니다.

- 빅솔론 로고는 (주)빅솔론의 등록상표입니다.
- 모든 다른 상표 또는 제품 이름은 해당하는 회사 또는 조직의 상표입니다.

(주)빅솔론은 제품의 기능과 품질 향상을 위하여 지속적인 개선을 하고 있습니다.
이로 인하여 제품의 사양과 매뉴얼의 내용은 사전 통보 없이 변경될 수 있습니다.

사용시 주의사항

프린터와 같은 전자 제품은 정전기에 의해 쉽게 훼손될 수 있습니다.
정전기로부터 프린터를 보호하기 위해서는 프린터 후면 부에 케이블을 연결하거나 제거하기 전에 반드시 프린터 전원을 끄세요. 만약 프린터가 정전기로부터 손상을 입었을 경우에는 가까운 구입처에 문의하세요.

A급 기기 (업무용 방송 통신기기)

이 기기는 업무용 환경에서 사용할 목적으로 적합성평가를 받은 기기로서 가정용 환경에서 사용하는 경우 전파간섭의 우려가 있습니다.

적합성 인증 평가 정보(무선통신)

적합성평가를 받은 자의 상호(또는 상호명): 에버린트 (주)

기자재 명칭(또는 제품 명칭): 특정소출력 무선기기(무선데이터통신시스템용 무선기기)

제조연월: 별도표기

제조자/제조국가: 에버린트 (주) / 한국

주의 & 경고

제품을 올바르게 사용하고 위험이나 물적 손해를 예방하기 위한 내용이므로 반드시 지켜주시기 바랍니다.

하나의 콘센트에 여러 제품을 동시에 연결하지 마세요. 헐거운 콘센트는 사용하지 마세요. 콘센트는 규격 제품을 사용하세요. 반드시 접지된 콘센트에 전원 코드를 연결하세요. 감전 및 화재의 위험이 있습니다.

반드시 빅솔론에서 공급하는 정품만 사용하세요. 유사품(재생품) 사용으로 인한 제품손상에 대한 품질 및 A/S 책임을 지지 않습니다.

전원 코드를 무리하게 구부리거나 잡아당기지 마세요. 전원 코드가 흔들리지 않도록 안쪽 끝까지 정확히 꽂아 주세요. 전원 코드를 콘센트에서 분리할 때에는 반드시 코드를 잡고 분리해 주세요. 제품 사용 중에는 전원코드를 뽑지 마세요. 감전 및 화재의 위험이 있습니다.

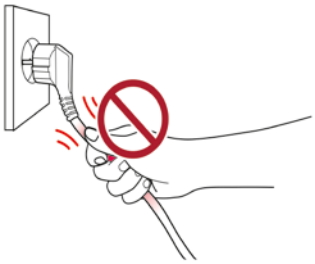

소형 액세서리 또는 포장물은 아이의 손에 닿지 않는 곳에 보관하세요. 아이가 삼키지 않도록 주의하세요. 제품을 잘못 다루어 부상의 위험이 있습니다. 만약 아이가 삼켰을 경우에는 즉시 의사와 상담하세요.

전원 코드를 꽂을 때 뽑을 때 젖은 손으로 만지지 마세요. 전원 코드의 핀 부위 또는 콘센트에 이물질이 묻어 있을 때에는 마른 천으로 깨끗이 닦아주세요. 감전 및 화재의 위험이 있습니다.

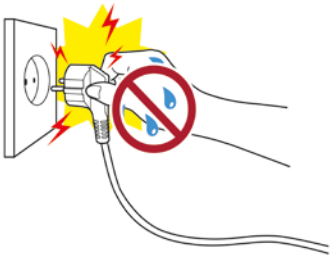

무거운 물건에 눌리지 않도록 주의하세요. 감전 및 화재의 위험이 있습니다.

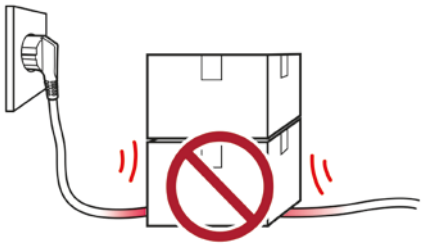

제품에서 이상한 소리, 타는 냄새, 연기가 나면 즉시 전원을 끄고 전원 코드를 뽑아주세요. 제품을 떨어 뜨리 거나 외관이 파손된 경우 즉시 전원을 끄고 전원 코드를 뽑아주세요. 제품에 충격을 주지 마세요. 화재의 위험이 있습니다. 제품 손상의 위험이 있습니다.

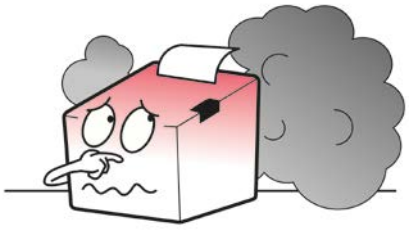

제품은 벽과 일정거리를 두어 통풍이 잘되는 곳에 설치하세요. 미세 먼지가 많이 발생하는 곳, 온도가 너무 높거나 낮은 곳, 습기나 물이 많은 곳, 장시간 연속적으로 사용하는 공항이나 역 등 특수한 장소에 설치된 제품은 주변 환경의 영향으로 심각한 품질 문제가 발생할 수 있습니다. 내부 온도 상승으로 인한 화재의 원인이 될 수 있습니다. 반드시 구입처에 문의 후 설치하세요.

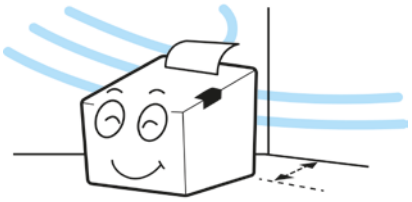

제품이 넘어지지 않도록 고정된 장소에 설치하세요. 제품을 옮길 때에는 전원을 끄고 전원 코드 등 제품에 연결된 모든 선을 뽑아주세요. 제품을 들어서 옮길 때에는 떨어뜨리지 마세요. 제품 손상의 위험이 있습니다.

사용자 임의로 절대 분리, 수리, 개조하지 마세요. 수리가 필요할 때에는 구입처로 연락하세요.

제품 내부에 이물질이 들어가지 않도록 주의하세요. 제품 위에 무거운 물건이나 액체류나 금속류를 올려놓지 마세요. 화재의 위험이 있습니다.
제품 손상의 위험이 있습니다.

제품의 문제가 생겼을 경우 구입처로 연락하세요. 또 한, 빅솔론 홈페이지 (www.bixolon.co.kr) 에서 제품 수리 동영상을 제공하고 있습니다.

매뉴얼 안내

이 사용설명서는 프린터의 기본적인 정보를 제공하고 설치, 사용, 점검하는 방법을 제공합니다. 사용자의 안전을 지키고 재산상의 손해를 막기 위해 본 설명서를 완전히 숙지한 뒤 제품을 사용하시기 바랍니다.

매뉴얼 사용 기호

	주의 및 경고	사용자의 사망 또는 신체적 손상, 심각한 재산상의 손상, 데이터 등의 정보 손상을 일으킬 가능성이 있는 내용을 설명합니다.
	참고	제품의 기능과 성능에 대한 추가 정보를 설명합니다.

제품 사용 기호

	직류
	오류, 경고
	용지 이송
	전원
	USB
	이더넷

제품 안내

SRP-S300 시리즈는 빅솔론의 친환경 기술로 설계된 3인치(80 mm) 라이너리스 프린터로 170 mm/sec (라이너리스), 300 mm/sec (영수증) 인쇄속도를 지원합니다. 2개의 파티션을 통해 최대 5가지 용지 폭을 지원하고, 최대 120 mm 지름의 용지롤을 장착시킬 수 있습니다. 용지절감모드 및 백피딩 기술로 용지 사용량을 절감할 수 있어 경제적입니다. 주방에서의 주문서 인쇄 환경을 고려해 방수에 강하게 디자인되었고 AC/DC 어댑터를 지원하여 안심하고 사용할 수 있습니다. 음성 에러 메시지와 알람 기능이 탑재되어 시끄러운 환경에서도 주문을 놓치지 않도록 도와줍니다. USB 2.0과 인터페이스 카드타입(시리얼, 패러럴, 이더넷, WLAN, 블루투스)을 선택할 수 있습니다.

프린터의 주요특징

1. Max. 170mm/sec(스티키, 리스틱, 라이너리스 익스트림), 300mm/sec(영수증) 인쇄 속도
2. 저소음 열 전사 방식 인쇄
3. USB(내장형), 시리얼, 패러럴, 이더넷, powered USB, 무선랜, 블루투스 포트 지원
4. 데이터 버퍼 내장(인쇄 중에도 인쇄데이터를 수신함)
5. 주변장치 구동 회로를 통해 금전 등록기와 같은 외부 장치제어
6. 바코드 인쇄기능
7. 다양한 인쇄농도 선택가능(가상 메모리 스위치를 통한 조정)

목차

저작권 **2**
주의 & 경고 **4**
매뉴얼 안내 **6**
제품 안내 **7**

1. 내용물 확인 **10**

2. 제품의 주요 명칭 **11**
2-1 프린터 주요 명칭 11
2-2 인터페이스 명칭 12
2-2-1 USB 인터페이스 (내장) 12
2-2-2 이더넷 인터페이스 13
2-2-3 시리얼 인터페이스(RS232) 14
2-2-4 패러럴 인터페이스(IEEE1284) 15
2-2-5 무선랜(Wireless LAN) 인터페이스 카드 17
2-2-6 블루투스(Bluetooth) 인터페이스 카드 18
2-2-7 powered USB 인터페이스 카드 19
2-2-8 현금 서랍 (캐시 드로어) 케이블 20

3. 설치 및 사용방법 **21**
3-1 프린터 설치 장소 21
3-2 전원 연결하기 22
3-3 용지 넣기와 교환하기 23
3-4 조작부 기능 사용하기 26
3-5 파티션 장착하기 27
3-6 83mm 롤 용지 사용하기 28
3-7 볼륨 설정하기 29
3-8 테이큰 센서 기능 사용하기 30

4. 프린터 설정 변경 31

4-1 DIP 스위치 1 31

4-2 DIP 스위치 2 33

5. 셀프 테스트 35

6. 16진수 인쇄 (Hexadecimal Dumping) 39

7. 유지보수 40

7-1 용지 걸림 40

7-2 프린터 청소 41

8. 사양 42

8-1 프린터 사양 42

8-2 권장용지 44

1. 내용물 확인

- 누락된 품목이 있으면 구입처에 문의하세요.
- 그림은 실물과 다를 수 있습니다.

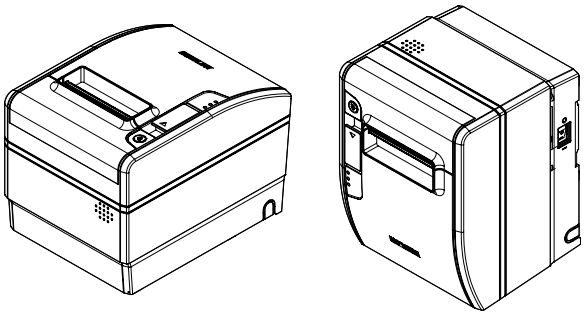

SRP-S300

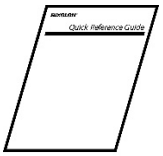

설치 안내서

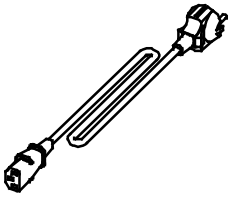

전원 코드

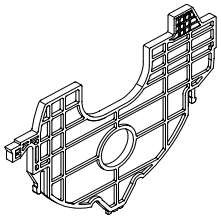

파티션 2개

2. 제품의 주요 명칭

2-1 프린터 주요 명칭

2-2 인터페이스 명칭

• 알맞은 인터페이스 케이블을 사용해 호스트와 프린터를 연결하세요.

2-2-1 USB (내장)

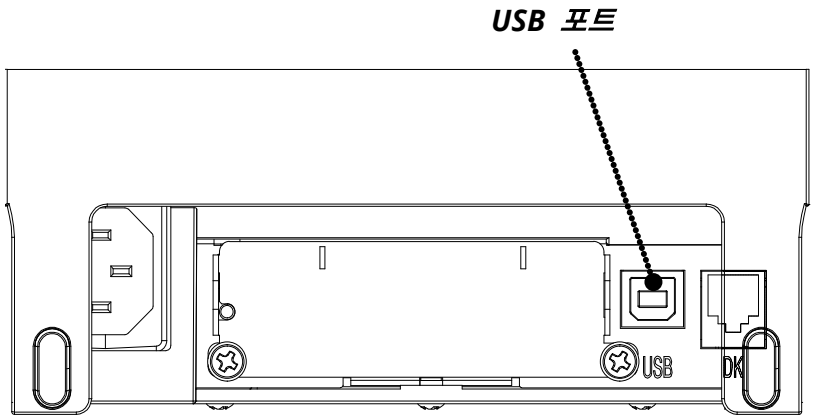

핀 번호	시그널 이름	지정(색상)	기능
쉘(Shell)	실드(Shield)	드레인(Drain)케이블	프레임 그라운드
1	VBUS	적색	호스트 전원: DC5[V] / 500[mA]
2	D-	백색	데이터 줄(D-)
3	D+	녹색	데이터 줄(D+)
4	GND	흑색	시그널 그라운드

반드시 프린터 전원을 종료하고 케이블을 연결하거나 분리하세요.
그렇지 않으면, 데이터 손실이 발생할 수 있습니다.

2-2-2 이더넷 인터페이스 카드

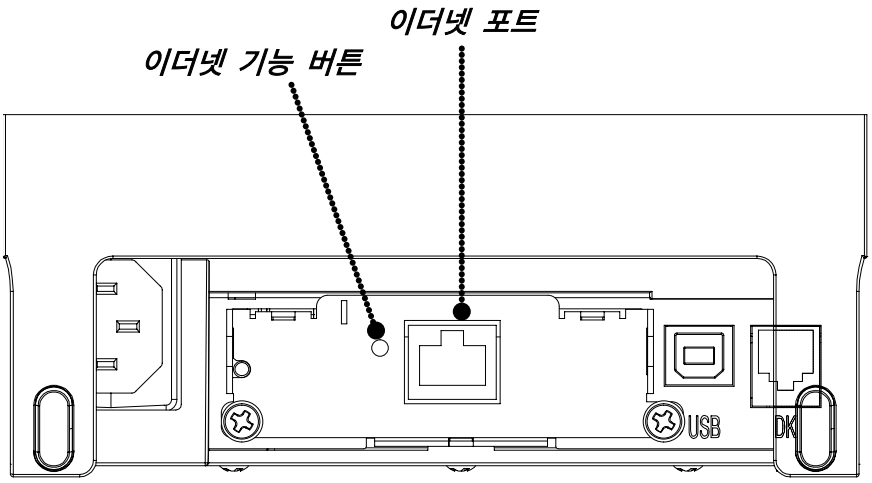

핀 번호	시그널 이름	지정(색상)	기능
1	TD+	흰색 오렌지	Transmit +
2	TD-	오렌지	Transmit -
3	TCT	흰색 초록	Receive +
4	NC	파랑	-
5	NC	흰색 파랑	-
6	RCT	초록	Receive -
7	RD+	흰색 갈색	-
8	RD-	갈색	-

반드시 프린터 전원을 종료하고 케이블을 연결하거나 분리하세요.
그렇지 않으면, 데이터 손실이 발생할 수 있습니다.

- 이더넷 기능 버튼을 누르면 IP, Mac등의 정보를 확인할 수 있습니다.
- 반드시 프린터 전원을 종료하고 케이블을 연결하거나 분리하세요.
- 반드시 프린터 전원을 종료하고 이더넷 인터페이스 카드 딥 스위치 사양을 변경하세요.
- 자세한 인터페이스 연결방법은 네트워크 연결 설명서를 참고하세요. 네트워크 연결 설명서는 빅솔론 홈페이지(www.bixolon.co.kr)에서 제공하고 있습니다.

2-2-3 시리얼 인터페이스 카드(RS232)

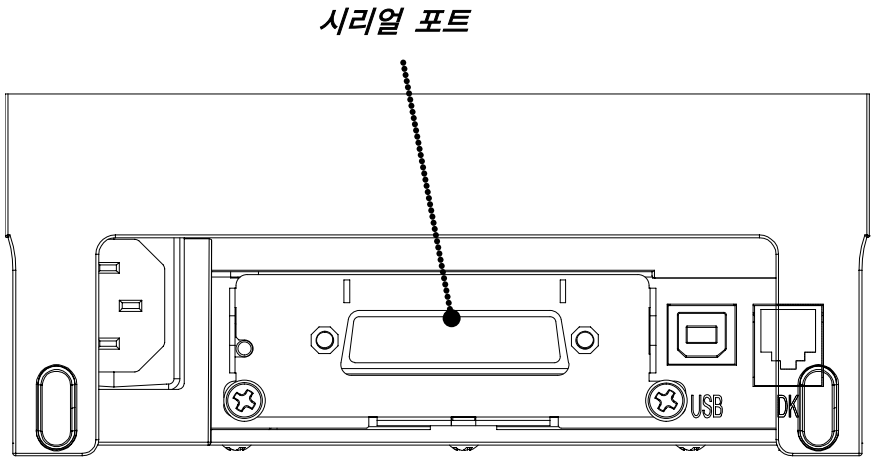

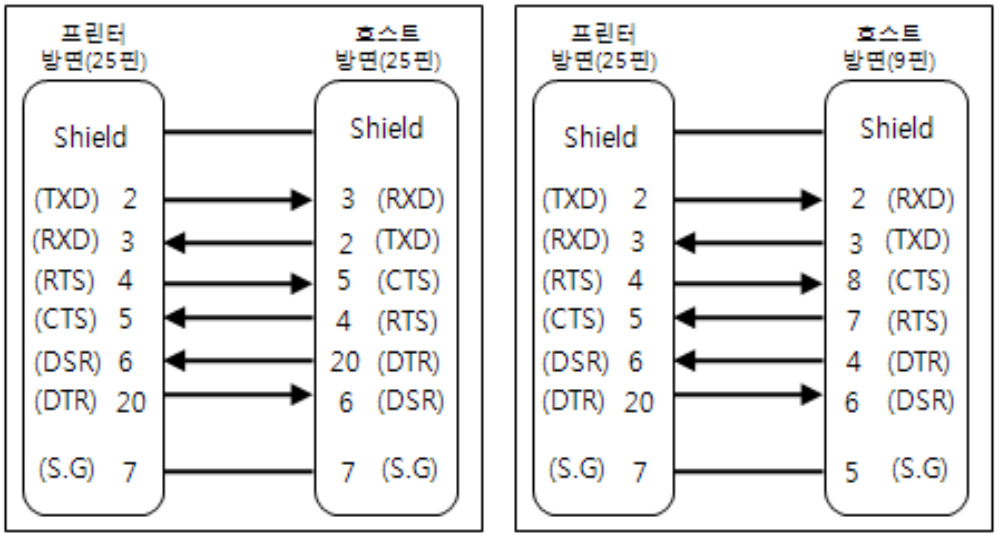

핀 번호	시그널 이름	방향	기능
FG	FG	-	Frame Ground
2	TxD	출력	Transmit Data
3	RxD	입력	Receive Data
4	RTS	출력	Ready To Send
5	CTS	입력	Clear To Send
6	DSR	입력	Data Set Ready
7	SG	-	Signal Ground
20	DTR	출력	Data Terminal Ready

반드시 프린터 전원을 종료하고 케이블을 연결하거나 분리하세요.
그렇지 않으면, 데이터 손실이 발생할 수 있습니다.

2-2-4 패러럴 인터페이스 카드 (IEEE1284)

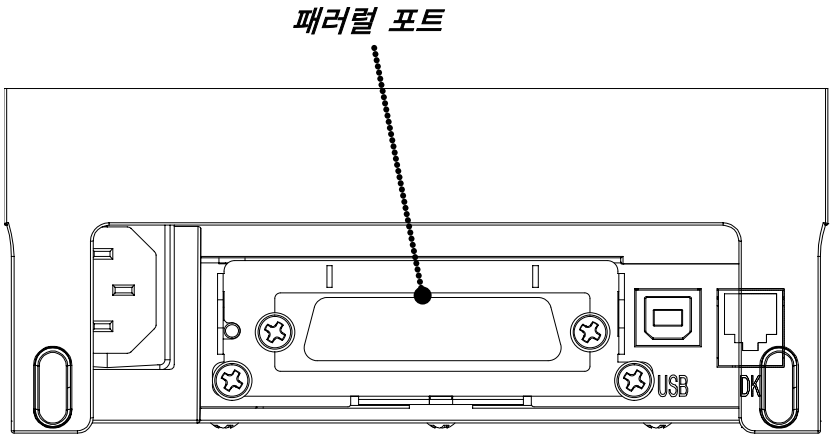

핀 번호	소스	호환성 모드	니블(Nibble) 모드	바이트(Byte) 모드
1	호스트	nStrobe	HostClk	HostClk
2	호스트 / 프린터	데이터 0(LSB)	-	데이터 0(LSB)
3	호스트 / 프린터	데이터 1	-	데이터 1
4	호스트 / 프린터	데이터 2	-	데이터 2
5	호스트 / 프린터	데이터 3	-	데이터 3
6	호스트 / 프린터	데이터 4	-	데이터 4
7	호스트 / 프린터	데이터 5	-	데이터 5
8	호스트 / 프린터	데이터 6	-	데이터 6
9	호스트 / 프린터	데이터 7(MSB)	-	데이터 7(MSB)
10	프린터	nACK	PtrClk	PtrClk
11	프린터	Busy	PtrBusy / Data3,7	PtrBusy
12	프린터	Perror	AckDataReq / Data2,6	AckDataReq
13	프린터	Select	Xflag / Data1,5	Xflag
14	호스트	nAutoFd	HostBusy	HostBusy
15	-	NC	NC	NC
16	-	GND	GND	GND
17	-	FG	FG	FG
18	프린터	Logic-H	Logic-H	Logic-H
19~30	-	GND	GND	GND
31	호스트	nInit	nInit	nInit

32	프린터	nFault	nDataAvail / Data0,4	nDataAvail
33	-	GND	ND	ND
34	프린터	DK_Status	ND	ND
35	프린터	+5V	ND	ND
36	호스트	nSelectIn	1284-Active	1284-Active

반드시 프린터 전원을 종료하고 케이블을 연결하거나 분리하세요.
그렇지 않으면, 데이터 손실이 발생할 수 있습니다.

2-2-5 무선랜 인터페이스 카드

무선랜 인터페이스 카드

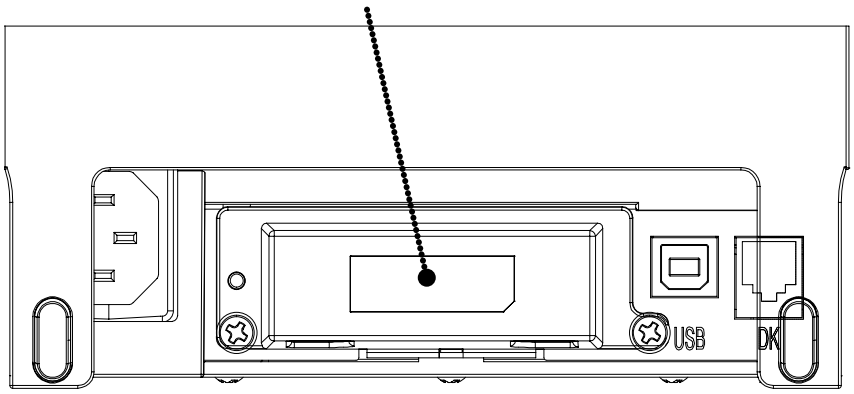

1) 무선랜 통신 사양

구분	사양
주파수	2.4GHz / 5GHz
프로토콜	802.11 a/b/g/n

2) 무선랜 연결

프린터와 무선랜 통신이 가능한 단말기(PDA, PC, 스마트 폰, 태블릿 PC 등)과 연결이 가능합니다.

자세한 무선랜 연결방법은 무선랜 연결 설명서를 참고하세요.
무선랜 연결 설명서는 빅솔론 홈페이지(www.bixolon.co.kr)에서 제공하고 있습니다.

2-2-6 블루투스 인터페이스 카드

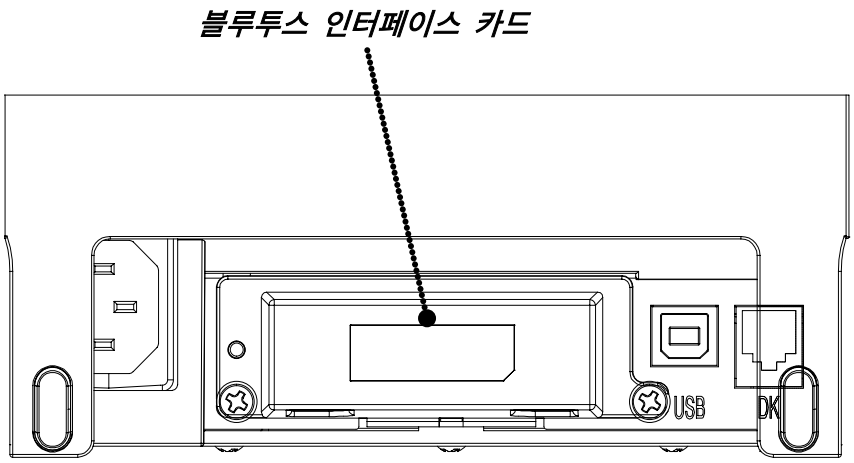

1) 블루투스 통신 사양

구분	사양
주파수	2.402~2.480 GHz
버전	5.2

2) 블루투스 연결

프린터는 블루투스 무선 통신이 가능한 단말기(PDA, PC, 스마트 폰, 태블릿 PC 등)과 연결이 가능합니다.

자세한 블루투스 연결방법은 블루투스 연결 설명서를 참고하세요.
블루투스 연결 설명서는 블루투스 홈페이지(www.bixolon.co.kr)에서 제공하고 있습니다.

2-2-7 Powered USB 인터페이스 카드

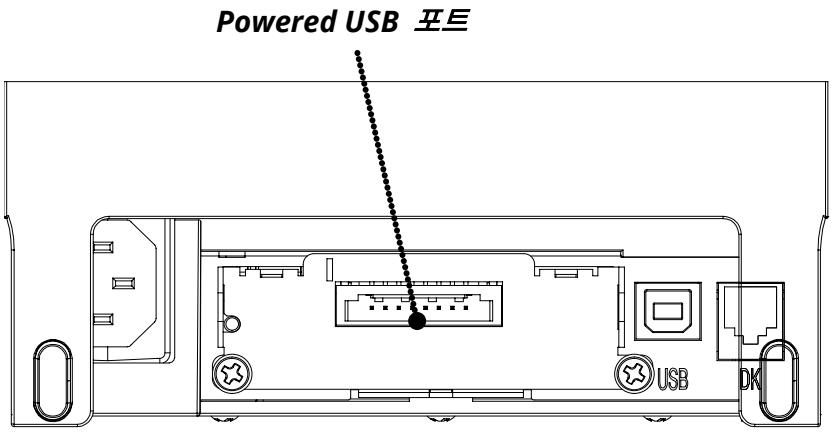

핀 번호	시그널 이름	기능
실드(Shield)	실드(Shield)	노이즈 방지
1	PGND	메인 파워 그라운드
2	VPP24V	메인 파워
3	GND	시그널 그라운드
4	D+	데이터 줄 (D+)
5	D-	데이터 줄 (D-)
6	VBUS	호스트 전원
7	VPP24V	메인 파워
8	PGND	메인 파워그라운드

- 케이블 및 커넥터 사양 관련 세부 정보는 www.poweredusb.org 를 참고하세요.
- Powered USB 사용 시 외부 전원을 연결하지 마세요. (Powered USB 전원 사용)
- Powered USB 인터페이스를 사용할 경우, 기본적으로 제공되어 있는 USB 인터페이스는 사용할 수 없습니다. (Powered USB 인터페이스로 사용시 USB 통신은 Powered USB를 통한 USB 통신만 가능합니다.)

2-2-8 현금 서랍 (드로어 킥아웃) 포트

현금 서랍 (드로어 킥아웃) 케이블을 프린터 뒷면의 현금 서랍 (드로어 킥아웃) 포트에 연결하세요.

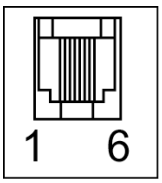

핀 번호	시그널 이름	방향
1	프레임 그라운드	-
2	드로어 킥-아웃 드라이브 시그널 1	출력
3	드로어 개폐 시그널	입력
4	+24V	-
5	드로어 킥-아웃 드라이브 시그널 2	출력
6	시그널 그라운드	-

- 프린터 사양에 맞는 현금 서랍을 사용하세요. 사양에 맞지 않는 현금 서랍이나 별도 장치의 전원 공급 목적으로 사용하는 것은 제품 손상의 원인이 됩니다.

- 현금 서랍 포트에 전화선을 사용하지 마세요.

- 현금 서랍 포트에 도체와 같은 이물을 연결하지 마세요.

- 현급 서랍의 최대 허용 전류는 1A입니다. 저항값 24Ω이상인 내부코일을 사용하세요.

- 현금 서랍의 서랍 개방 시간은 최대 0.8초를 초과하면 안되고, 서랍 개방 최대 시간 이후 최소 3.2초(서랍 개방 시간의 최소 4배 시간 이상) 초과 후 다시 개방해주세요.

3. 설치 및 사용방법

3-1 프린터 설치 장소

- 환기가 잘 되는 충분한 공간에 설치하세요.
- 습한 환경은 피해서 설치하세요.
- 프린터의 뒷면 또는 바닥 면 주변에 공기 순환을 방해할 수 있는 물체를 가까이두지 마세요.
- 바닥이 평평하고 수평인 곳에 설치하세요.

3-2 전원 켜기

1) 전원이 꺼진 프린터 전원 포트에 전원 코드 잭을 연결해주세요.

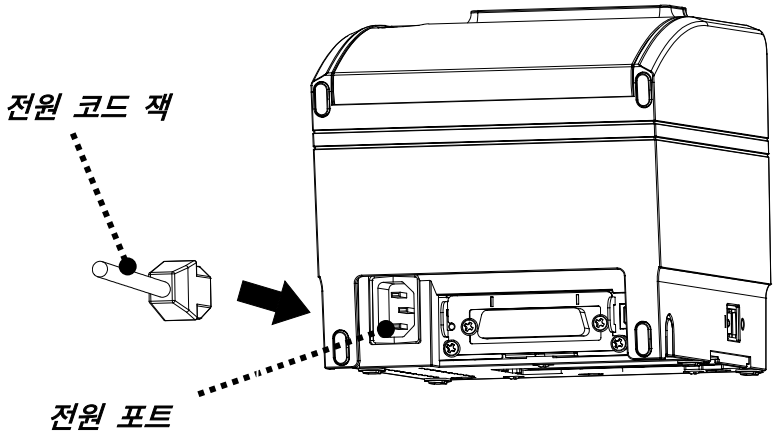

2) 전원코드를 벽에있는 전원 콘센트에 연결해주세요.

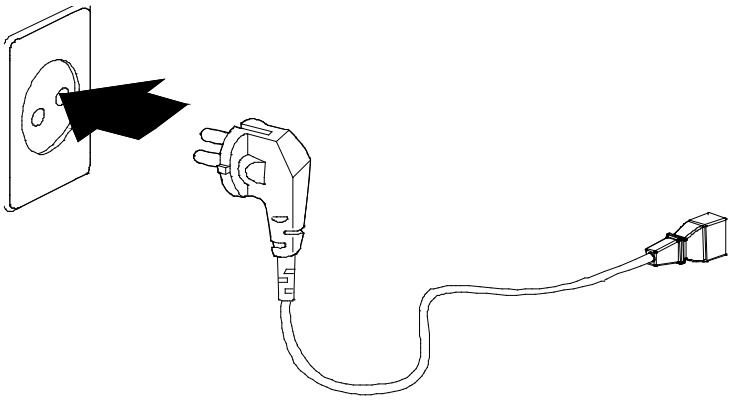

3) 프린터 옆면의 전원스위치를 눌러 전원을 켜주세요.

- 반드시 프린터 전원을 종료하고 케이블을 연결하거나 분리하세요.
- 반드시 빅솔론에서 제공하는 정품만 사용하세요. 당사에서 제공하지 않은 기기를 사용하여 발생한 불량에 대해서는 당사에서 책임지지 않습니다.
- 전원 잭 삽입 방향에 주의하세요.
- 전원 잭을 제거할 때는 전원 잭의 플러그 단자와 프린터를 단단히 잡고 수평으로 뽑아주세요.
- 전원을 연결하거나 분리할 때는 반드시 전원 코드를 콘센트에서 빼고 제거하세요.
- 전원 공급 기기 규격에 알맞은 입력 전압을 연결하세요. 입력 전압은 전원 공급 기기 라벨에서 확인할 수 있습니다.

3-3 용지 넣기와 교환하기

규격에 맞는 용지를 사용하세요.
용지 지관과 용지가 붙어 있는 용지는 용지가 정상적으로 풀리지 않아 "용지 없음 에러" 가 발생할 수 있습니다.

- 프린터 커버를 열거나 닫을 때, 손가락이 끼지 않도록 주의하세요.
- 프린터가 동작하는 동안에는 상단 커버를 열지 마세요.
- 프린터가 데이터를 받고 있지 않을 때 용지를 교환하세요.
- 프린터가 동작하는 동안 인쇄 헤드는 매우 뜨거워져 있습니다.
프린터의 전원을 끄고 완전히 식힌 다음 용지를 교환해주세요.

1) 커버 열림 레버를 올려 프린터의 커버를 열어주세요.

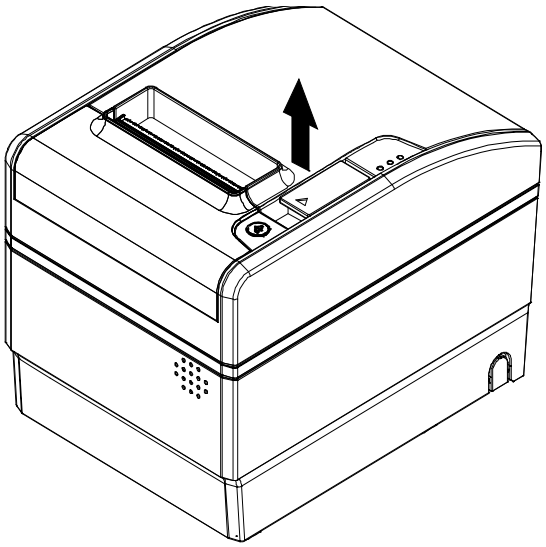

용지를 교환하는 경우라면 다 쓴 용지는 제거하세요.

2) 아래 그림과 같이 용지를 넣어주세요.

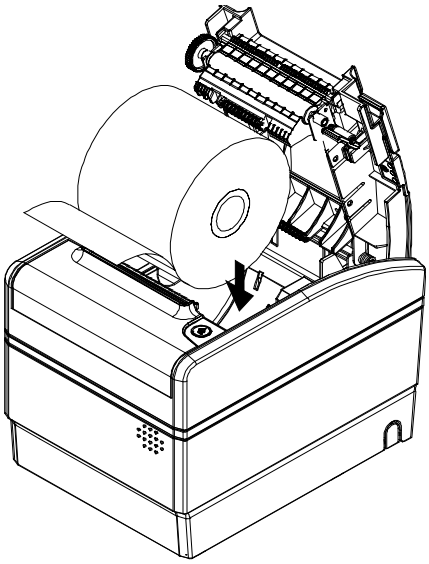

3) 용지를 넣을 때에는 용지의 방향이 정확한지 확인바랍니다.

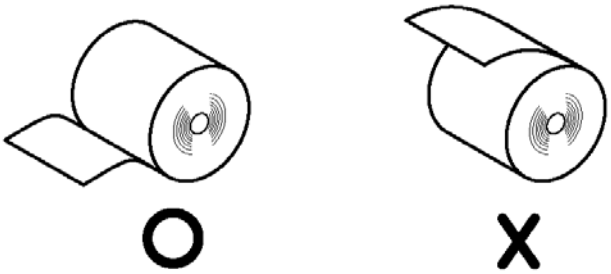

4) 그림과 같이 용지 끝을 약간 앞으로 끌어내린 후 프린터 커버를 닫아주세요.

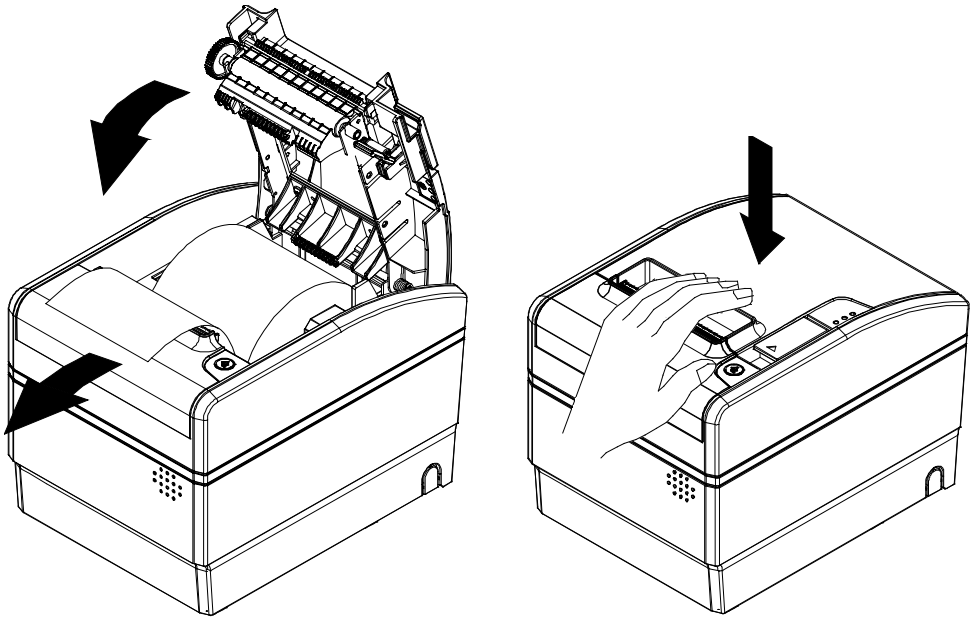

용지가 롤러에 걸릴 수 있도록 프린터 커버의 가운데를 눌러 확실하게 닫아주세요.

5) 용지가 약 70mm 이송 후 블랙마크가 있을 경우 블랙마크 모드로 전환되며, 없을 경우에는 연속용지 모드로 자동설정 됩니다.

6) 설정이 완료되면 용지가 자동절단 됩니다.

3-4 조작부 기능 사용하기

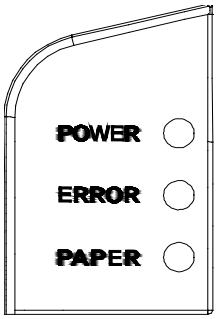

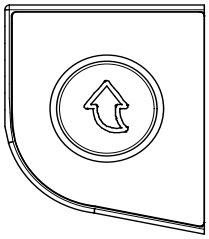

설명	
POWER LED	프린터에 전원이 켜져 있을 때 전원 LED 가 켜집니다.
ERROR LED	용지 없음, 커버 열림 등 기기 오류가 발생했을 때 오류 LED가 켜집니다.
PAPER LED	용지가 거의 다 소모되었거나 용지가 없을 때 종이 LED가 켜집니다. 셀프 테스트 대기 상태이거나 매크로 실행 대기 중일 때 종이 LED가 깜빡입니다.
이송 버튼	이송 버튼을 한번 누르면 용지 한 라인을 배출합니다. 이송 버튼을 3초 이상 누르고 있으면 용지를 연속적으로 배출합니다.

전원이 켜지지 않을 경우 어댑터 LED가 켜져 있는지 확인하세요.
어댑터 LED 가 꺼져 있다면, 어댑터 전원을 연결하시기 바랍니다.

3-5 파티션 장착하기

• 그림과 같이 파티션을 앞뒤 홈에 맞춘 후 중앙부를 눌러 고정하세요.

용지별로 파티션을 고정하는 위치가 다릅니다.

1. 40mm 롤 용지 사용 시: 1번 위치와 2번 위치에 파티션 2개 고정
2. 58mm(2-inch) 롤 용지 사용 시: 1번 위치에 파티션 1개 고정
3. 62mm 롤 용지 사용 시: 2번 위치에 파티션 1개 고정

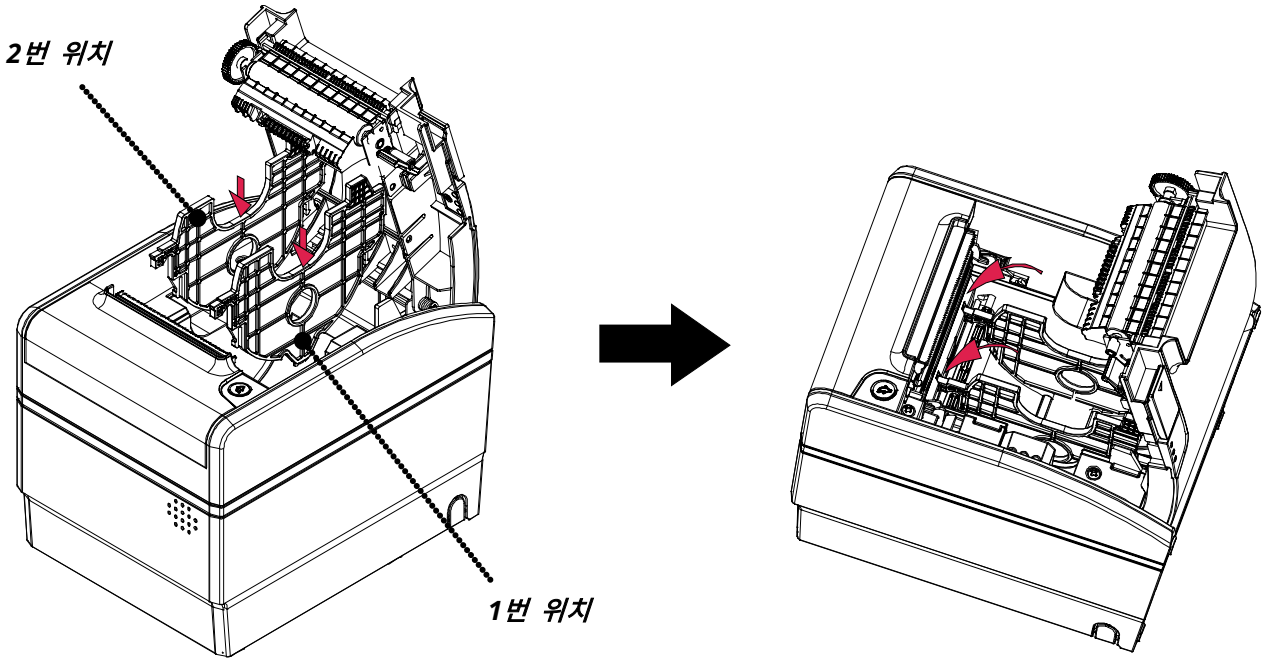

- **40, 58, 62mm 용지를 사용한 후에는 사용한 용지보다 용지폭이 큰 용지로 변경하여 사용하지 마세요. 인쇄 품질 불량의 원인이 됩니다.**
- **파티션 장착 시 기구물 주변부에 손이 베이지 않도록 주의하세요.**

파티션 형상은 롤 용지별로 구분 없이 동일합니다.

3-6 83mm 롤 용지 사용하기

• 83mm 롤 용지를 사용하는 경우 프리터 내부 측면에 장착되어 있는 파티션을 분리하여 사용합니다.

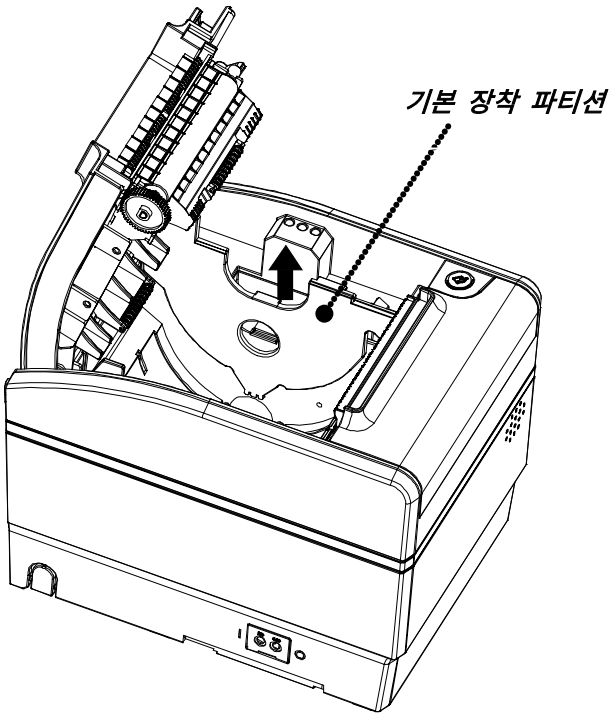

기본 장착된 파티션은 별도 포장된 파티션과 공용으로 사용할 수 없습니다.

3-7 볼륨 설정하기

• 프린터 바닥에 있는 플레이트를 열고 +드라이버를 이용하여 볼륨을 조정한 후 플레이트를 닫아 줍니다.

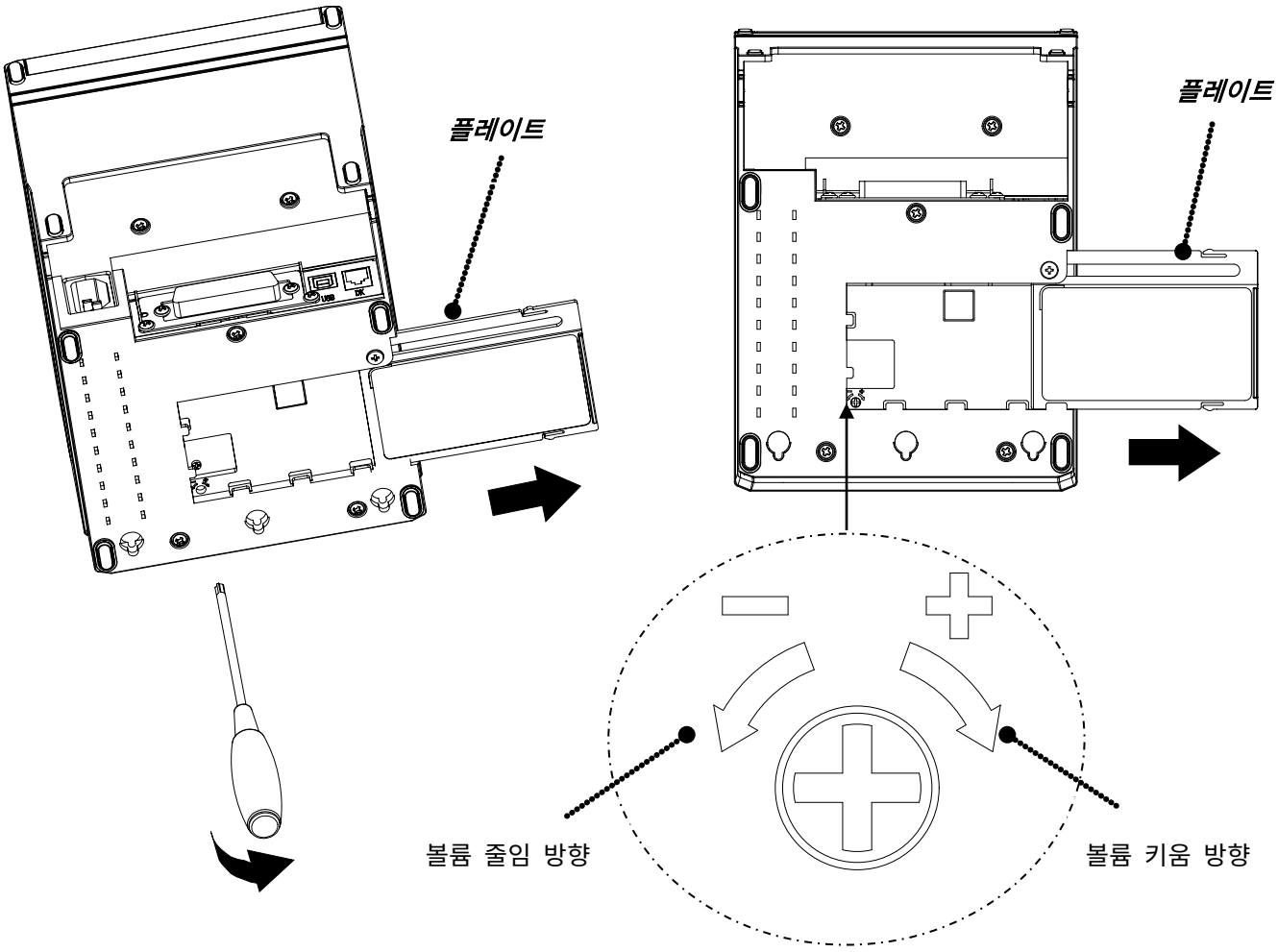

볼륨 줄임 방향으로 끝까지 돌리면 볼륨이 꺼집니다.

3-8 테이큰 센서 기능 사용하기

• 테이큰 센서기능은 인쇄물을 회수해 가지 않으면 다음 장 인쇄가 되지 않게 하는 기능입니다. (지원 모델명: SRP-S300T)

Partial cut Mode에서만 지원되고 Full cut Mode에서는 지원되지 않습니다.

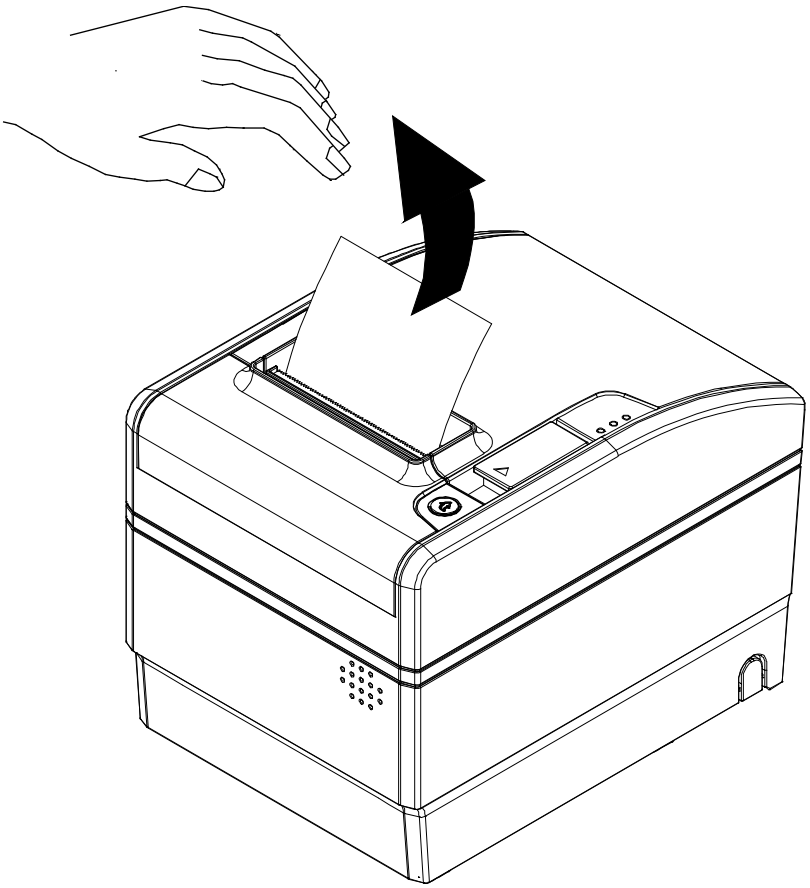

4. 프린터 설정 변경

4-1 DIP 스위치 1

• 시리얼(Serial) 인터페이스 설정

스위치	기능	ON	OFF	기본값
1-1	자동 라인 피딩	동작	해제	OFF
1-2	흐름제어	XON/XOFF	DTR/DSR	OFF
1-3	데이터 길이	7비트	8비트	OFF
1-4	패리티 체크여부	체크함	체크안함	OFF
1-5	패리티	EVEN	ODD	OFF
1-6	전송속도(bps)	아래 표1 참조		OFF
1-7				ON
1-8				OFF

• 패러럴(Parallel) / USB / 이더넷(Ethernet) / 무선랜(Wireless LAN) / Powered USB 인터페이스 설정

스위치	기능	ON	OFF	기본값
1-1	자동 라인 피딩	동작	해제	OFF
1-2	없음	-	-	OFF
1-3	없음	-	-	OFF
1-4	없음	-	-	OFF
1-5	없음	-	-	OFF
1-6	없음	-	-	OFF
1-7	없음	-	-	ON
1-8	없음	-	-	OFF

• 블루투스(Bluetooth) 인터페이스 설정

스위치	기능	ON	OFF	기본값
1-1	자동 라인 피딩	동작	해제	OFF
1-2	없음	-	-	OFF
1-3	SSP Mode	동작	해제	OFF
1-4	없음	-	-	OFF
1-5	없음	-	-	OFF
1-6	없음	-	-	OFF
1-7	없음	-	-	ON
1-8	없음	-	-	OFF

표1 – 전송속도(bps) 선택

전송속도	1-6	1-7	1-8	기본값
2400	ON	OFF	OFF	9600
4800	ON	OFF	ON	
9600	OFF	ON	OFF	
19200	OFF	OFF	OFF	
38400	OFF	ON	ON	
57600	OFF	OFF	ON	
115200	ON	ON	ON	

4-2 DIP 스위치 2

• SRP-S300L/T

스위치	기능	ON	OFF	기본값
2-1	없음	-	-	OFF
2-2	블랙마크 센서	해제	동작	OFF
2-3	내부 벨 제어	내부 벨 해제	내부 벨 동작	OFF
2-4	Taken 센서*1)	해제	동작	OFF
2-5	인쇄농도	아래 표2 참조		OFF
2-6				OFF
2-7				OFF
2-8	외부 부저 제어	외부 부저 동작	외부 부저 해제	OFF

*1)DIP 스위치 2-4 설정 기능은 Taken 센서 모델(SRP-S300T) 전용 기능입니다. 만약, Taken 센서 기능을 사용하지 않을 경우에는 DIP스위치 2-4를 ON하면 기능이 해제되고 동시에 Back Feeding 기능도 자동으로 해제됩니다.

• SRP-S300R

스위치	기능	ON	OFF	기본값
2-1	없음	-	-	OFF
2-2	용지 부족 감지	기능 해제	정상 동작	OFF
2-3	내부 벨 제어	내부 벨 해제	내부 벨 동작	OFF
2-4	없음	-	-	OFF
2-5	인쇄농도	아래 표2 참조		OFF
2-6				OFF
2-7				OFF
2-8	외부 부저 제어	외부 부저 동작	외부 부저 해제	OFF

• 표2 – 인쇄농도 선택

인쇄농도	2-5	2-6	2-7	기본값
Level 1	OFF	OFF	OFF	- Level 1 is default - Level 6 is darkest
Level 2	ON	OFF	OFF	
Level 3	OFF	ON	OFF	
Level 4	ON	ON	OFF	
Level 5	OFF	OFF	ON	
Level 6	ON	OFF	ON	

※ 인쇄농도

인쇄농도는 가상메모리 스위치를 통해 총 18단계로 세분화하여 사용할 수 있습니다.

Dip 스위치		농도			인쇄농도
		Light		Dark	
Speed	6(고속)			3	Level 1
	5			6	Level 2
	4			9	Level 3
	3			12	Level 4
	2			15	Level 5
	1(저속)			18	Level 6

메모리 스위치		농도			인쇄농도
		Light		Dark	
Speed	6(고속)	1	2	3	Level 1
	5	4	5	6	Level 2
	4	7	8	9	Level 3
	3	10	11	12	Level 4
	2	13	14	15	Level 5
	1(저속)	16	17	18	Level 6

- 가상 메모리 스위치로 인쇄농도를 변경하기 위해서는 Unified Utility 또는 셀프 테스트 모드를 사용하시길 바랍니다.
- DIP 스위치 설정 변경은 프린터 전원을 끈 상태에서 해야 합니다. 켠 상태에서의 변경은 인식되지 않습니다

5. 셀프 테스트

프린터를 처음 설정하거나 문제가 있을 경우 실행하여 프린터의 설정 정보를 확인할 수 있습니다.
셀프 테스트 결과 프린터에 문제가 없을 경우 다른 장치나 소프트웨어를 살펴보세요.
프린터가 제대로 작동하지 않는다면 구입하신 곳으로 연락하시기 바랍니다.

- 프린터가 동작하는 동안에는 상단 커버를 열지 마세요.
- 프린터가 정상적으로 동작을 하지 않는 경우 구입하신 곳으로 연락하세요.

1) 용지가 정상적으로 설치되어 있는지 확인합니다.

2) 이송버튼을 누른 상태에서 전원을 켜면 "셀프 테스트"가 시작됩니다.

3) 프린터는 ROM의 버전과 프린터의 현재 상태를 인쇄합니다.

4) 프린터의 현재 상태를 인쇄하고 난 후, 다음과 같은 문구를 인쇄한 후 멈춥니다.
(종이 표시등은 계속 깜빡입니다).

SELF-TEST PRINTING.
다음을 실행하려면 버튼으로 선택하시오.
테스트인쇄 계속 수행 : 버튼을 짧게 누름
메모리 스위치 설정모드 : 버튼을 길게 누름

5) **"테스트인쇄 계속 수행"**을 진행하기 위해서는 이송버튼을 1초 이하로 누르고,
"메모리 스위치 설정모드"를 진행하기 위해서는 이송버튼을 1초 이상 눌러주세요.

(1) 버튼을 짧게 눌러 “테스트인쇄 계속 수행”을 선택할 경우

① 이송버튼을 1초 이하로 누르면 프린터는 미리 제작된 문자 형식을 인쇄합니다.

② 셀프 테스트는 자동으로 끝나고 다음과 같은 문구를 인쇄한 후 용지를 절단합니다.

***** 설정 완료 *****

③ 프린터는 셀프 테스트가 끝나면 바로 정상 상태가 됩니다.

(2) 버튼을 길게 눌러 “메모리 스위치 설정모드”를 선택할 경우

① 메모리 스위치 설정모드에 진입하면 다음과 같은 문구를 인쇄합니다.

**** 가상 메모리 스위치 관리(VMSM) ****
0: 설정 저장 및 종료
1: 현재 메모리 스위치 정보 인쇄
2: 인쇄농도 설정
3: 인쇄속도 설정
4: 용지절단 모드 설정
5: 1회 알람
6: 연속 알람
7: 용지절단 위치 설정 *1)
8: 유지 보수 카운터
9: 용지 걸림 자동 풀림
10 or more: None

*1) 스티키, 리스틱, 라이너리스 익스트림 모델 전용 기능

② 위의 기능을 실행하기 위해서는 아래와 같이 이송 버튼을 눌러줍니다.

▶ 단계 1: 위의 항목 앞의 숫자는 이송버튼을 누르는 횟수를 의미합니다.
원하는 항목의 숫자 횟수만큼 이송버튼을 1초 이하로 짧게 눌러주세요.

▶ 단계 2: 1초이상 버튼을 길게 누르면 선택한 항목으로 진입합니다.
단계 1에서 선택한 항목이 없으면 “0: 설정 저장 및 종료”를 선택하고 취소합니다.

- 위 목록에 없는 항목을 선택하였을 경우 “메모리 스위치 설정모드” 목록을 다시 인쇄합니다. 단계 1에서 선택한 항목이 없으면 모드 설정이 취소됩니다.
- “0: 설정 저장 및 종료” 기능이 실행되지 않으면 설정정보는 프린터에 저장되지 않습니다.

③ 기능 변경이 완료되면 변경된 기능을 저장하기 위해 이송 버튼을 1초 이상 길게 눌러주세요. 다음과 같은 문구를 인쇄한 후 용지를 절단합니다.

***** COMPLETED *****

6) 프린터가 재부팅 하며 변경된 설정 정보가 반영됩니다.

6. 16진수 인쇄

16진수 인쇄 기능은 고급 사용자들에게 프린터가 주고받는 데이터를 정확히 확인할 수 있도록 하며, 소프트웨어 문제를 발견할 수 있습니다. 이 기능은 모든 데이터와 명령어를 16진수 형태로 인쇄하기 때문에 특별한 명령어를 찾는데 도움을 줍니다.

1) 프린터의 전원을 끈 다음, 프린터 커버를 열어주세요.

2) 이송 버튼을 누른 상태에서 프린터 전원을 켜주세요.

3) 프린터 커버를 닫으면 모드 선택 메뉴가 출력 됩니다.

4) 모드 선택메뉴 중 “16진수 인쇄기능”을 선택하여 16진수 인쇄 모드로 진입합니다.

5) 프린터로 데이터를 보내는 프로그램을 실행하세요.
   프린터는 모든 데이터를 2열로 나누어서 인쇄할 것입니다.
   첫째 열은 16진수 코드를 나타내고
   둘째 열은 16진수 코드에 해당하는 ASCII 문자를 나타냅니다.

```
1B 21 00 1B 26 02 40 40 40 40    . ! . . & . @ @ @ @
02 0D 1B 44 0A 14 1E 28 28 28    . . . D . . . .(((
00 01 0A 41 0D 42 0A 43 43 43    . . . A . B . C C C
```

- 해당되는 ASCII 코드가 없을 경우에는 마침표(.) 로 인쇄됩니다.
- 16진수 인쇄모드상태에서는 모든 명령어가 사용 불가능하게 됩니다.

6) 16진수 인쇄가 다 끝나면 프린터의 전원을 꺼주세요.

7) 프린터의 전원을 다시 켜면 16진수 인쇄모드가 해제됩니다.

16진수 인쇄모드 진입이 되지 않을 경우 고객센터에 연락하세요.

7. 유지보수

7-1 용지 걸림

• 용지 걸림이 발생한 경우 절대로 용지를 억지로 잡아당겨 빼지 마세요.

프린터의 전원을 껐다가 켠 후, 프린터 커버를 열고 프린터 내부의 구겨진 용지를 제거합니다.

만약 프린터 커버가 열리지 않을 경우 아래 지시를 따라주세요.

1) 프린터 전원을 끕니다.
2) 프린터와 커터 커버를 분리합니다.
3) +드라이버를 이용하여 반시계 방향으로 노브를 돌려 돌출된 칼날을 넣어줍니다.
4) 커버 열림 버튼을 눌러 프린터 커버를 열고 구겨진 종이를 제거합니다.
5) 분리한 커터 커버를 다시 조립합니다.
6) 프린터 커버를 닫고, 전원을 켠 후 사용합니다.

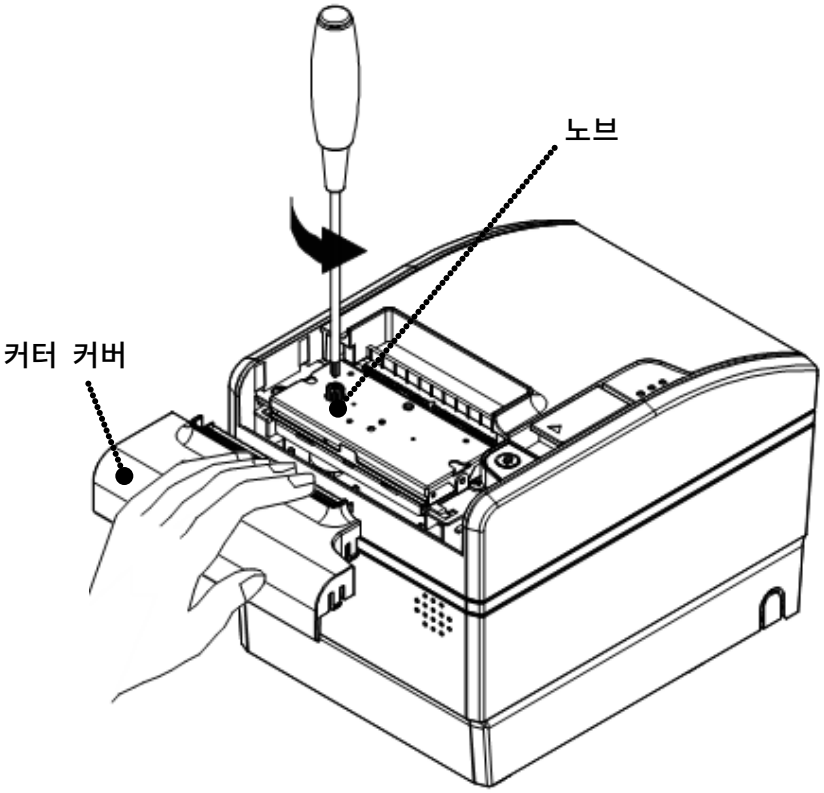

프린터 커버를 무리하게 열면 프린터가 손상될 수 있습니다.

- 용지 배출구 위에 손을 올려 놓을 경우 용지 걸림의 원인이 될 수 있습니다.
- 전원을 껐다가 켜는 것만으로도 걸려있던 가동 칼날이 원위치로 복귀되어 경미한 용지 걸림이 해결될 수 있습니다.

7-2 프린터 청소

• 인쇄 헤드 및 프린터 내부에 먼지, 이물, 접착성 물질, 기타 오염 물질 등이 끼었을 경우 인쇄 품질이 저하될 수 있습니다. 인쇄 품질을 유지하기 위해 주기적으로(약 3개월마다) 청소할 것을 권장합니다. 스티키, 리스틱, 라이너리스 익스트림 용지를 사용할 경우에는 30롤에 1회 이상 청소하는 것을 권장합니다.

1) 프린터 커버를 열고 사용 중이던 용지는 제거하세요.
2) 인쇄 헤드의 잔류 이물이나 오염물은 의료용 알코올을 적신 면봉 또는 천으로 닦아주세요.
3) 면봉 또는 마른 천으로 용지 감지 센서와 페이퍼 롤러를 닦아주세요.
4) 용지를 삽입한 후 프린터 커버를 닫아주세요.

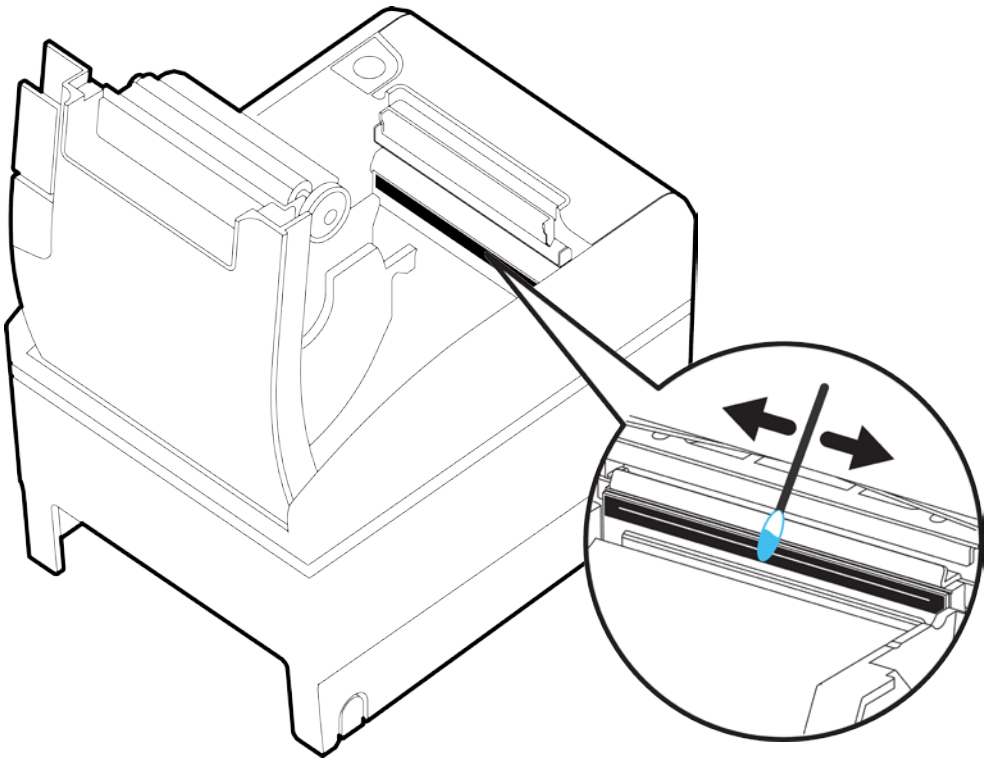

- **반드시 프린터 전원을 끈 상태에서 청소하세요.**
- **인쇄 헤드에 흠집이 발생하지 않도록 주의하세요.**
- **프린터가 동작하는 동안 인쇄 헤드는 매우 뜨거워져 있습니다. 프린터의 전원을 끄고 완전히 식힌 다음 청소를 진행하세요.**
- **청소를 진행할 때 인쇄 헤드의 가열부를 만지지 않도록 주의하세요.**

8. 사양

8-1 프린터 사양

인쇄 방식		열 전사 방식(감열식) 인쇄	
도트 농도		203 dpi(8 dots/mm)	
용지 폭 / 인쇄 폭		83mm	80mm or 72mm
		80mm	72mm
		62mm	60mm
		58mm	48mm
		40mm	32mm
용지 폭		79.5 ±0.5mm, 61.5 ±0.5mm, 57.5 ±0.5mm, 39.5 ±0.5mm, 82.5 +1,-0.5mm	
라인 당 문자 수(기본값)		48(Font A), 64(Font B), 64(Font C) ※ 80mm 용지 기준임	
인쇄 속도		스티키, 리스틱, 라이너리스 익스트림: 최대 170mm/sec 영수증: 최대 300mm/sec	
수신 버퍼 크기		4Kbytes	
AC/DC 어댑터	입력 전압	100~240 VAC	
	주파수	50/60 Hz	
	출력 전압	+24 VDC/2.5A	
환경조건	온도	0 ~ 40 ℃(동작 시) -20 ~ 60 ℃(보관 시)	
	습도	10 ~ 80 % RH(동작 시) 10 ~ 90 % RH(보관 시) ; 용지 제외	
수명	프린터 헤드	스티키, 리스틱, 라이너리스 익스트림: 75km 영수증: 150km	
	오토 커터	스티키, 리스틱:1,000,000 cuts 영수증: 3,000,000 cuts	

인쇄 속도는 데이터 전송 속도와 명령어의 조합에 따라 다소 느려질 수 있습니다. 이 값은 표준온도, 지정된 용지, 공장 초기 상태에서 측정된 값이며, 온도나 인쇄 레벨에 따라 달라질 수 있습니다. 이 값은 당사 표준 신뢰성 규격에 따라 테스트되었습니다. 수명테스트를 진행하고자 하면 구입처에 문의 후 표준 신뢰성 규격에 의거해 테스트 바랍니다.

8-2 권장용지

스티키, 리스틱, 라이너리스 익스트림

- Iconex Sticky Media(USA):
  Classic: 9023-1253, 9023-1232(80mm), 9023-1823, 9023-1397(58mm),
  9023-1233, 9023-1818(40mm)
  Classic High Tack: 9023-1254(80mm), 9023-1500(58mm), 9023-1258(40mm)
  Classic High Temp: 9023-1267, 9023-1463 (80mm), 9023-1269(40mm)
  Ultralite: 9023-1866(80mm), 9023-1410(58mm), 9023-1865(40mm)
  Classic High Tack Plus: 9023-1846(80mm)
- Iconex Linerless Label(USA)
  Linerless Extreme: 9023-1873, 9023-1708(40mm)
- MAX International Converters, Inc. MAXStick Products Ltd(USA)

영수증

- TF50KS-E(Paper Thickness: 65μm): Nippon Paper Industries Co., Ltd.
- PD 150R(Paper Thickness: 75μm): New Oji Paper Mfg, Co., Ltd.
- PD 160R(Paper Thickness: 75μm): New Oji Paper Mfg, Co., Ltd.
- P350(Paper Thickness: 62μm): Kansaki Specialty Paper, Inc.(USA)
- P220AG(Paper Thickness: 65μm): Mitsubishi Paper Mills Limited
- P220A(Paper Thickness: 65μm): Mitsubishi Paper Mills Limited
- F5041(Paper Thickness: 65μm): Mitsubishi HitecPaper Flensburg GmbH

- 권장 용지를 미 사용할 경우 오토 커터, TPH 손상 및 인쇄 품질 문제가 발생될 수 있으며 문제 발생 시 당사에서는 책임을 지지 않습니다.

- 타 용지 사용 시에도 권장 용지와 동등한 수준의 용지를 사용 바랍니다.

점착제가 있는 용지를 장시간 미사용 시에는 간헐적으로 플레이튼 롤러와 용지가 붙어 원활한 동작이 되지 않을 수 있습니다.

전원이 켜진 상태에서 상기 현상이 발생했을 경우 VMSM 설정에서 '용지 걸림 자동 풀림' 기능을 활성화하여 사용하시기를 권장합니다.

전원이 꺼진 상태에서 1일 이상 장기간 미사용 시에는 반드시 프린터 커버를 열고 용지를 다시 장착하여 사용하시기 바랍니다.

개정 이력

Rev.	Date	Description
1.00	2023-11-14	신양식 적용