BIXOLON

사용자 매뉴얼

SRP-S3000

라이너리스 프린터

Ver. 1.00

www.bixolon.co.kr

저작권

© BIXOLON Co., Ltd. 모든 권한을 소유합니다.

이 사용설명서와 제품에 사용된 저작물은 저작권법에 의해 보호되어 있습니다.
(주)빅솔론의 사전 서면 동의 없이 사용 설명서 및 제품에 사용된 저작물에 대한 일부 또는 전체를 무단으로 복제, 저장, 전송하는 것을 금합니다.
제공된 정보는 본 제품에만 해당되며 다른 제품에 대해서는 적용되지 않습니다.
또한 본 정보 사용으로 인해 발생하는 직/간접적 손해에 대해 책임지지 않습니다.

- 빅솔론 로고는 (주)빅솔론의 등록상표입니다.
- 모든 다른 상표 또는 제품 이름은 해당하는 회사 또는 조직의 상표입니다.

(주)빅솔론은 제품의 기능과 품질 향상을 위하여 지속적인 개선을 하고 있습니다.
이로 인하여 제품의 사양과 매뉴얼의 내용은 사전 통보 없이 변경될 수 있습니다.

사용시 주의사항

프린터와 같은 전자 제품은 정전기에 의해 쉽게 훼손될 수 있습니다.
정전기로부터 프린터를 보호하기 위해서는 프린터 후면 부에 케이블을 연결하거나 제거하기 전에 반드시 프린터 전원을 끄세요. 만약 프린터가 정전기로부터 손상을 입었을 경우에는 가까운 구입처에 문의하세요.

A급 기기 (업무용 방송 통신기기)

이 기기는 업무용 환경에서 사용할 목적으로 적합성평가를 받은 기기로서 가정용 환경에서 사용하는 경우 전파간섭의 우려가 있습니다.

적합성 인증 평가 정보(무선통신)

적합성평가를 받은 자의 상호(또는 상호명): 에버린트 (주)

기자재 명칭(또는 제품 명칭): 특정소출력 무선기기(무선데이터통신시스템용 무선기기)

제조연월: 별도표기

제조자/제조국가: 에버린트 (주) / 한국

주의 & 경고

제품을 올바르게 사용하고 위험이나 물적 손해를 예방하기 위한 내용이므로 반드시 지켜주시기 바랍니다.

하나의 콘센트에 여러 제품을 동시에 연결하지 마세요. 헐거운 콘센트는 사용하지 마세요. 콘센트는 규격 제품을 사용하세요. 반드시 접지된 콘센트에 전원 코드를 연결하세요. 감전 및 화재의 위험이 있습니다.

반드시 빅솔론에서 공급하는 정품만 사용하세요. 유사품(재생품) 사용으로 인한 제품손상에 대한 품질 및 A/S 책임을 지지 않습니다.

전원 코드를 무리하게 구부리거나 잡아당기지 마세요. 전원 코드가 흔들리지 않도록 안쪽 끝까지 정확히 꽂아주세요. 전원 코드를 콘센트에서 분리할 때에는 반드시 코드를 잡고 분리해 주세요. 제품 사용 중에는 전원코드를 뽑지 마세요. 감전 및 화재의 위험이 있습니다.

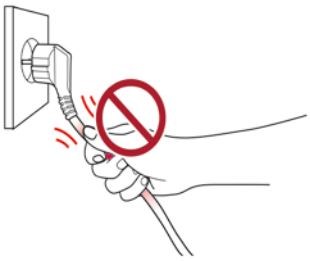

소형 액세서리 또는 포장물은 아이의 손에 닿지 않는 곳에 보관하세요. 아이가 삼키지 않도록 주의하세요. 제품을 잘못 다루어 부상의 위험이 있습니다. 만약 아이가 삼켰을 경우에는 즉시 의사와 상담하세요.

전원 코드를 꽂을 때 뽑을 때 젖은 손으로 만지지 마세요. 전원 코드의 핀 부위 또는 콘센트에 이물질이 묻어 있을 때에는 마른 천으로 깨끗이 닦아주세요. 감전 및 화재의 위험이 있습니다.

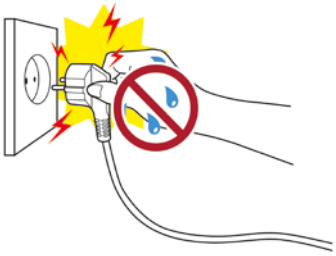

무거운 물건에 눌리지 않도록 주의하세요. 감전 및 화재의 위험이 있습니다.

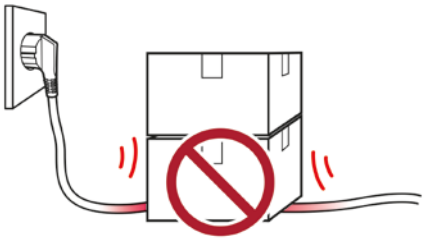

제품에서 이상한 소리, 타는 냄새, 연기가 나면 즉시 전원을 끄고 전원 코드를 뽑아주세요. 제품을 떨어 뜨리 거나 외관이 파손된 경우 즉시 전원을 끄고 전원 코드를 뽑아주세요. 제품에 충격을 주지 마세요. 화재의 위험이 있습니다. 제품 손상의 위험이 있습니다.

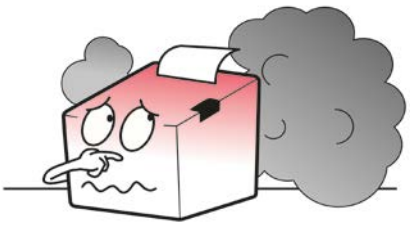

제품은 벽과 일정거리를 두어 통풍이 잘되는 곳에 설치하세요. 미세 먼지가 많이 발생하는 곳, 온도가 너무 높거나 낮은 곳, 습기나 물이 많은 곳, 장시간 연속적으로 사용하는 공항이나 역 등 특수한 장소에 설치된 제품은 주변 환경의 영향으로 심각한 품질 문제가 발생할 수 있습니다. 내부 온도 상승으로 인한 화재의 원인이 될 수 있습니다. 반드시 구입처에 문의 후 설치하세요.

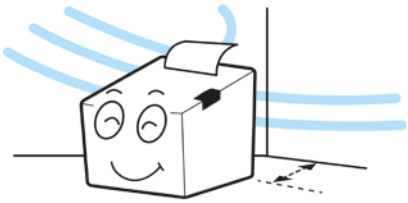

제품이 넘어지지 않도록 고정된 장소에 설치하세요. 제품을 옮길 때에는 전원을 끄고 전원 코드 등 제품에 연결된 모든 선을 뽑아주세요. 제품을 들어서 옮길 때에는 떨어뜨리지 마세요. 제품 손상의 위험이 있습니다.

사용자 임의로 절대 분리, 수리, 개조하지 마세요. 수리가 필요할 때에는 구입처로 연락하세요.

제품 내부에 이물질이 들어가지 않도록 주의하세요. 제품 위에 무거운 물건이나 액체류나 금속류를 올려놓지 마세요. 화재의 위험이 있습니다.
제품 손상의 위험이 있습니다.

제품의 문제가 생겼을 경우 구입처로 연락하세요. 또 한, 빅솔론 홈페이지 (www.bixolon.co.kr) 에서 제품 수리 동영상을 제공하고 있습니다.

매뉴얼 안내

이 사용설명서는 프린터의 기본적인 정보를 제공하고 설치, 사용, 점검하는 방법을 제공합니다. 사용자의 안전을 지키고 재산상의 손해를 막기 위해 본 설명서를 완전히 숙지한 뒤 제품을 사용하시기 바랍니다.

매뉴얼 사용 기호 안내

	주의 및 경고	사용자의 사망 또는 신체적 손상, 심각한 재산상의 손상, 데이터 등의 정보 손상을 일으킬 가능성이 있는 내용을 설명합니다.
	참고	제품의 기능과 성능에 대한 추가 정보를 설명합니다.

제품 사용 기호 안내

	DC (Direct current)
	Error, Warning
	Paper Feeding
	Stand-By
	USB
	Ethernet

제품 안내

SRP-S3000은 빅솔론의 LinerlessPro™ 기술로 설계된 프리미엄 3인치 (80 mm) 라이너리스 프린터입니다. BXL / POS, SLCS™, BPL-Z™, BPL-C™ 등 다양한 프로그래밍 언어를 지원하며 영구접착, 재부착 가능한 라이너리스 용지 와 일반 라벨 (갭, 블랙마크, 노치, 연속) 용지 인쇄가 가능합니다. 기본 탑재된 컬러 LCD 디스플레이를 통해 프린터의 세팅을 간편하게 변경할 수 있으며 인쇄 대기중인 주문라벨의 수량을 확인할 수 있어, 밀린 주문량을 미리 파악하고 원활하게 처리할 수 있습니다.

프린터의 주요특징

1. 라이너리스 프린터
2. 저소음 열 전사 방식 인쇄
3. 최대 200mm/s 인쇄 속도
4. 142 x 210 x 157 (W X D X H)
5. 다양한 통신 지원: 시리얼, USB, 이더넷, 무선랜(2.4GHz/5GHz), 블루투스 5.2
6. 데이터 버퍼 내장 (인쇄 중에도 인쇄 데이터를 수신함)
7. 다양한 바코드 인쇄기능
8. 다양한 인쇄 농도 선택가능 (가상 메모리 스위치 관리를 통한 조정)

목차

저작권 **2**
주의 & 경고 **4**
매뉴얼 안내 **6**
제품 안내 **7**

1. 내용물 확인 **10**

2. 제품의 주요 명칭 **11**
2-1 프린터 주요 명칭 11
2-2 인터페이스 명칭 12
2-2-1 USB 인터페이스 (디바이스 기능, USB B 타입 커넥터) 12
2-2-2 USB 인터페이스 (호스트 기능, USB A 타입 커넥터) 13
2-2-3 이더넷 인터페이스 14
2-2-4 시리얼 인터페이스 (RS-232C) 15
2-2-5 무선랜 인터페이스 (옵션) 16
2-2-6 블루투스 인터페이스 (옵션) 16
2-2-7 현금 서랍 (드로어 킥아웃) 포트 17

3. 설치 및 사용방법 **19**
3-1 프린터 설치 장소 19
3-2 전원 켜기 20
3-3 용지 넣기와 교환하기 22
3-4 조작부 기능 사용하기 25
3-5 파티션 장착하기 27

4. 프린터 설정 변경 **28**

5. 셀프 테스트 **29**

6. LCD 메뉴 **32**

7. 프린터 청소 36

7-1 용지 걸림 36

7-2 프린터 청소 37

8. 사양 38

8-1 프린터 사양 38

8-2 권장용지 사양 40

1. 내용물 확인

- 누락된 품목이 있으면 구입처에 문의하세요.
- 그림은 실물과 다를 수 있습니다.

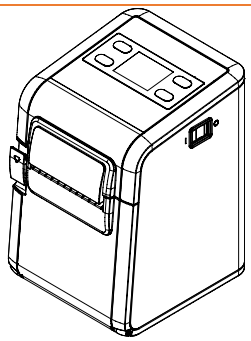

SRP-S3000

기본 구성품

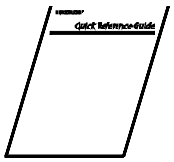

설치 안내서

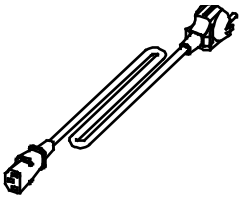

전원코드

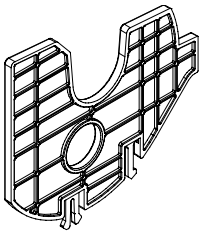

파티션 2 개

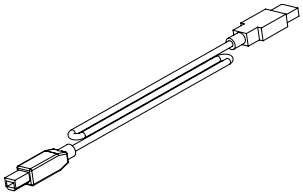

USB A-B 케이블

옵션 구성품

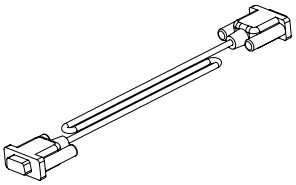

시리얼 케이블 (9pin - 9pin)

2. 제품의 주요 명칭

2-1 프린터 주요 명칭

2-2 인터페이스 명칭

• 알맞은 인터페이스 케이블을 사용해 호스트와 프린터를 연결하세요.

2-2-1 USB 인터페이스 (디바이스 기능, USB B 타입 커넥터)

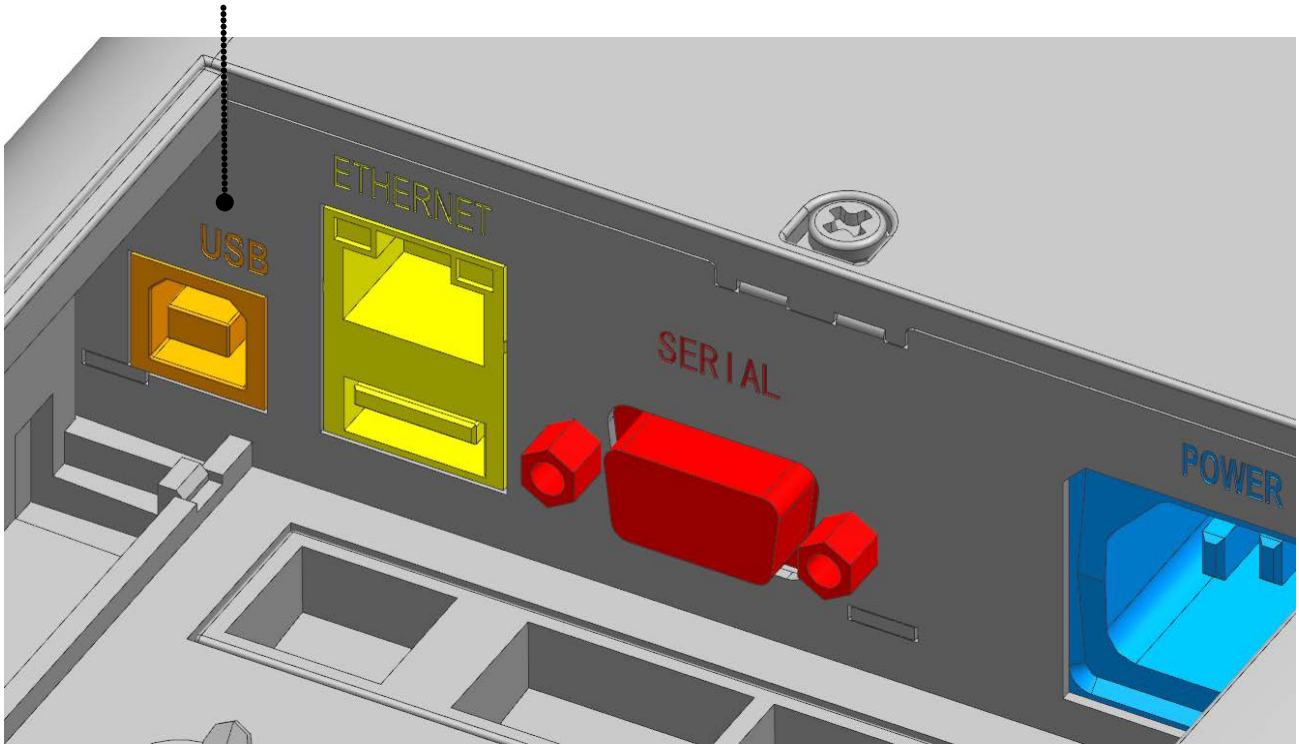

핀 번호	시그널 이름	지정(색상)	기능
쉘(Shell)	실드(Shield)	드레인(Drain)케이블	프레임 그라운드
1	VBUS	적색	호스트 전원
2	D-	백색	데이터 라인 (D-)
3	D+	녹색	데이터 라인 (D+)
4	GND	흑색	시그널 그라운드

반드시 프린터 전원을 종료하고 케이블을 연결하거나 분리하세요.
그렇지 않으면, 데이터 손실이 발생할 수 있습니다.

2-2-2 USB 인터페이스 (호스트 기능, USB A 타입 커넥터)

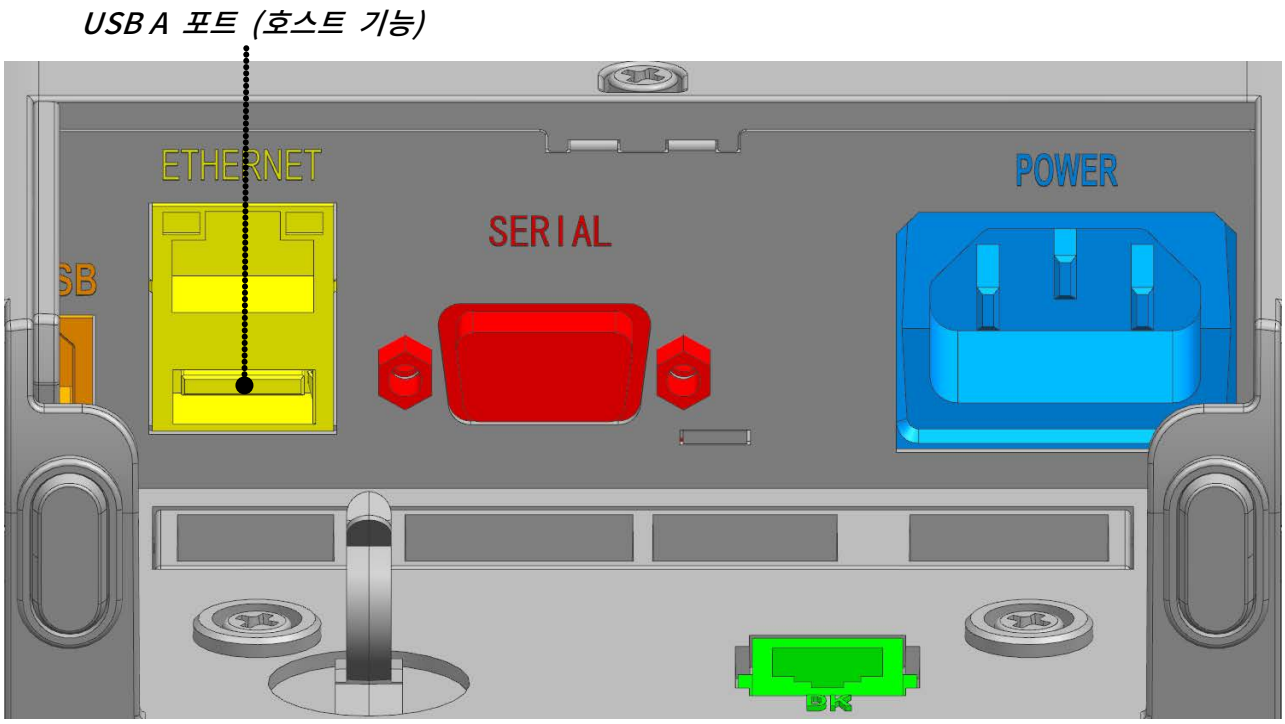

핀 번호	시그널 이름	지정(색상)	기능
쉘(Shell)	실드(Shield)	드레인(Drain)케이블	프레임 그라운드
1	VBUS	적색	호스트 전원
2	D-	백색	데이터 라인 (D-)
3	D+	녹색	데이터 라인 (D+)
4	GND	흑색	시그널 그라운드

반드시 프린터 전원을 종료하고 케이블을 연결하거나 분리하세요.
그렇지 않으면, 데이터 손실이 발생할 수 있습니다.

- 프린터에서 지원하는 주변 기기를 연결하여 사용할 수 있습니다.
(예, 지정된 바코드 리더, 디스플레이 장치, WLAN 동글 등)
- USB A-A type cable로 프린터와 호스트(PC등)를 연결하지 마세요,

2-2-3 이더넷 인터페이스

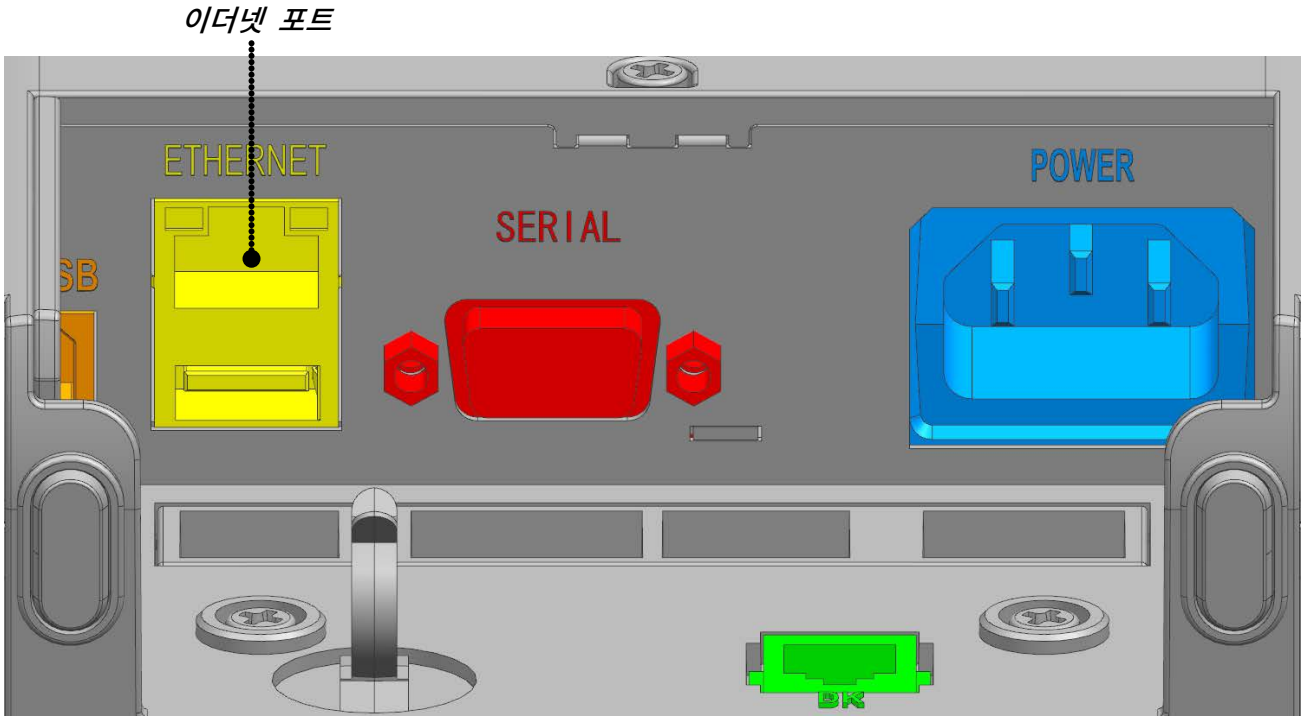

핀 번호	시그널 이름	색상	기능
1	TD+	흰색 오렌지	Transmit +
2	TD-	오렌지	Transmit -
3	CT	흰색 초록	Center tap
4	NC	파랑	-
5	NC	흰색 파랑	-
6	NC	초록	-
7	RD+	흰색 갈색	Receive +
8	RD-	갈색	Receive -

반드시 프린터 전원을 종료하고 케이블을 연결하거나 분리하세요.
그렇지 않으면, 데이터 손실이 발생할 수 있습니다.

자세한 인터페이스 연결방법은 네트워크 연결 설명서를 참고하세요.
네트워크 연결 설명서는 빅솔론 홈페이지(www.bixolon.co.kr)에서 제공하고 있습니다.

2-2-4 시리얼 인터페이스 (RS-232C)

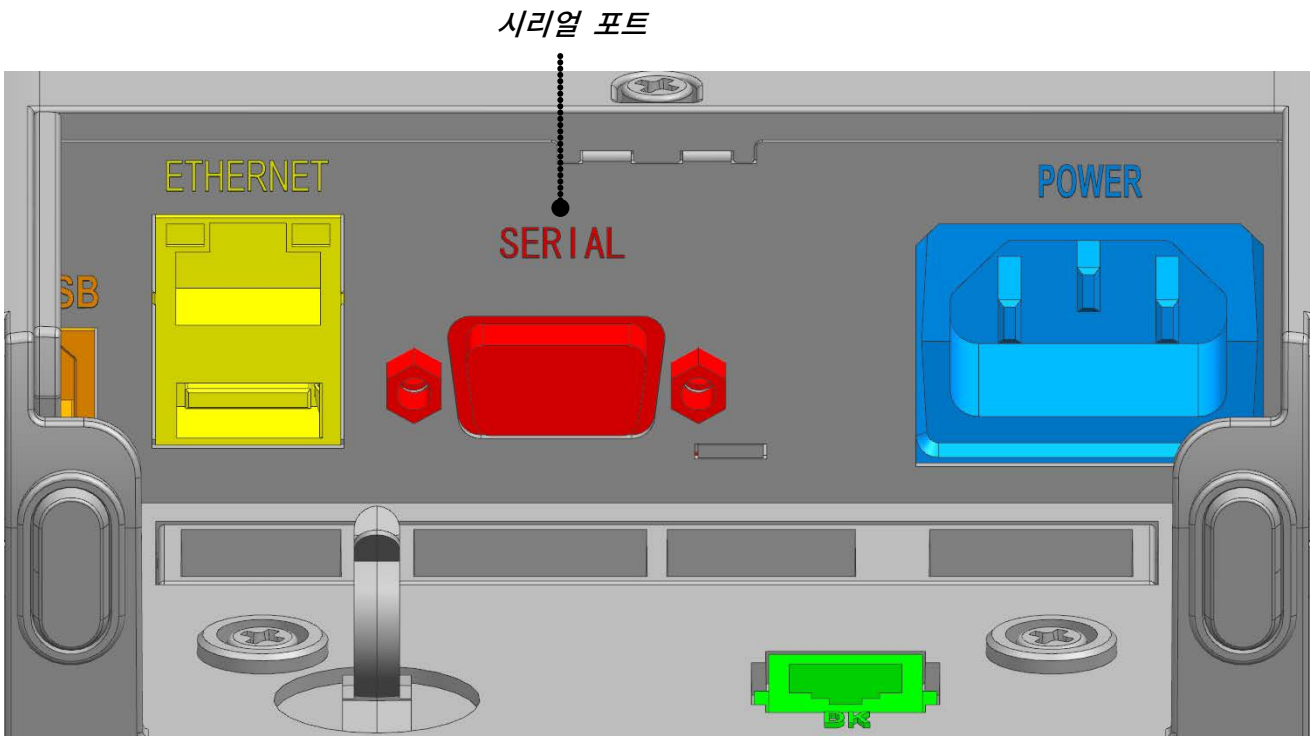

핀 번호	시그널 이름	방향	기능
1	NC	-	-
2	TxD	출력	Transmit Data
3	RxD	입력	Receive Data
6,8	RTS	출력	Ready To Send
4,7	CTS	입력	Clear To Send
5	SG	-	Signal Ground
9	NC	-	-

반드시 프린터 전원을 종료하고 케이블을 연결하거나 분리하세요.
그렇지 않으면, 데이터 손실이 발생할 수 있습니다.

2-2-5 무선랜 인터페이스 (옵션)

1) 무선랜 통신 사양

구분	사양
주파수	2.4GHz / 5GHz
프로토콜	802.11 a/b/g/n

2) 무선랜 연결

프린터와 무선랜 통신이 가능한 단말기
(PDA, PC, 스마트 폰, 태블릿 PC 등)과 연결이 가능합니다.

자세한 인터페이스 연결방법은 네트워크 연결 매뉴얼을 참고하세요.
네트워크 연결 매뉴얼은 빅솔론 홈페이지(www.bixolon.co.kr)에서 제공하고 있습니다.

2-2-6 블루투스 인터페이스 (옵션)

1) 블루투스 통신 사양

구분	사양
주파수	2.402~2.480 GHz
버전	5.2

2) 블루투스 연결

프린터는 블루투스 무선 통신이 가능한 단말기
(PDA, PC, 스마트 폰, 태블릿 PC 등)과 연결이 가능합니다.

자세한 인터페이스 연결방법은 블루투스 연결 매뉴얼을 참고하세요.
블루투스 연결 매뉴얼은 빅솔론 홈페이지(www.bixolon.co.kr)에서 제공하고 있습니다.

2-2-7 현금 서랍 (드로어 킥아웃) 포트

현금 서랍(드로어 킥아웃) 케이블을 프린터 뒤쪽의 현금 서랍(드로어 킥아웃) 포트에 연결하세요.

현금 서랍 (드로어 킥아웃 포트)

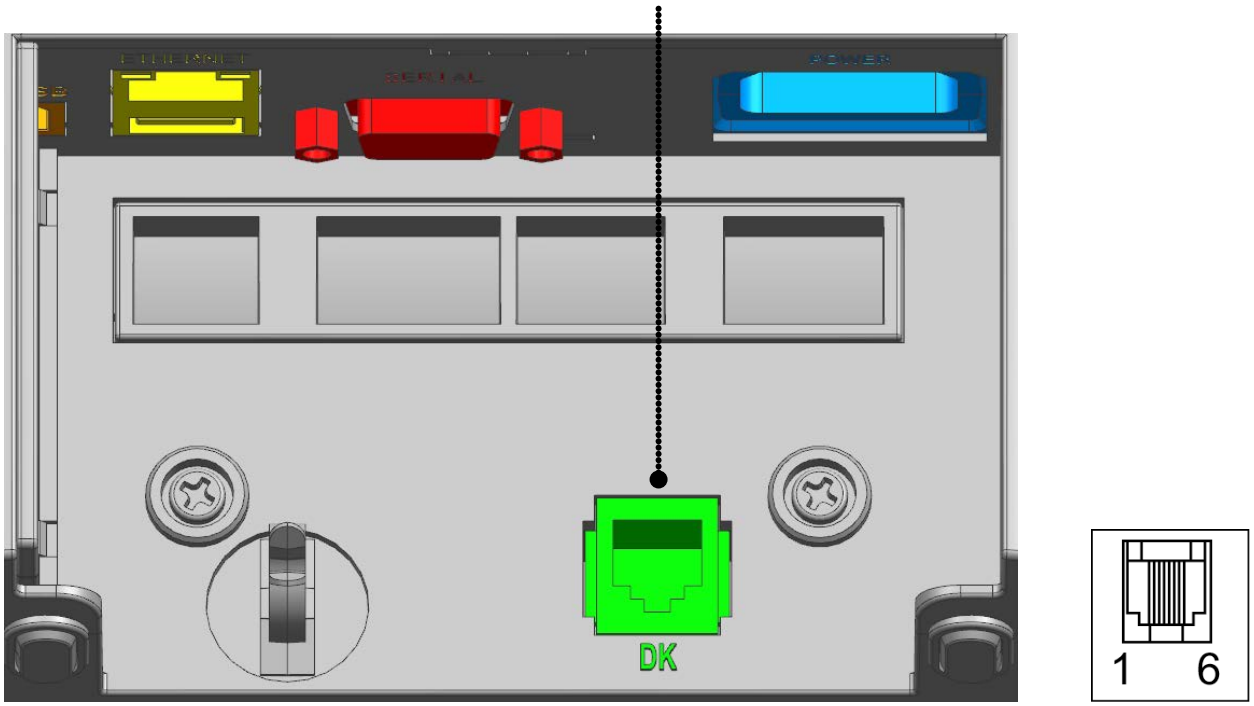

핀 번호	시그널 이름	방향
1	프레임 그라운드	-
2	드로어 킥아웃 드라이브 시그널 1	출력
3	드로어 개폐 시그널	입력
4	+24V	-
5	드로어 킥아웃 드라이브 시그널 2	출력
6	시그널 그라운드	-

- 프린터 사양에 맞는 현금 서랍을 사용하세요. 사양에 맞지 않는 현금 서랍이나 별도 장치의 전원 공급 목적으로 사용하는 것은 제품 손상의 원인이 됩니다.
- 현금 서랍 포트에 전화선을 사용하지 마세요.
- 현금 서랍 포트에 도체와 같은 이물을 연결하지 마세요.
- 현급 서랍의 최대 허용 전류는 1A입니다. 저항값 24Ω이상인 내부코일을 사용하세요.
- 현금 서랍의 서랍 개방 시간은 최대 0.8초를 초과하면 안되고, 서랍 개방 최대 시간 이후 최소 3.2초(서랍 개방 시간의 최소 4배 시간 이상) 초과 후 다시 개방해주세요.

3. 설치 및 사용방법

3-1 프린터 설치 장소

- 환기가 잘 되는 충분한 공간에 설치하세요.
- 습한 환경은 피해서 설치하세요.
- 프린터의 뒷면 또는 바닥 면 주변에 공기 순환을 방해할 수 있는 물체를 가까이두지 마세요.
- 바닥이 평평하고 수평인 곳에 설치하세요.

3-2 전원 켜기

1) 전원이 꺼진 프린터 전원포트에 전원 코드 잭을 연결해주세요.

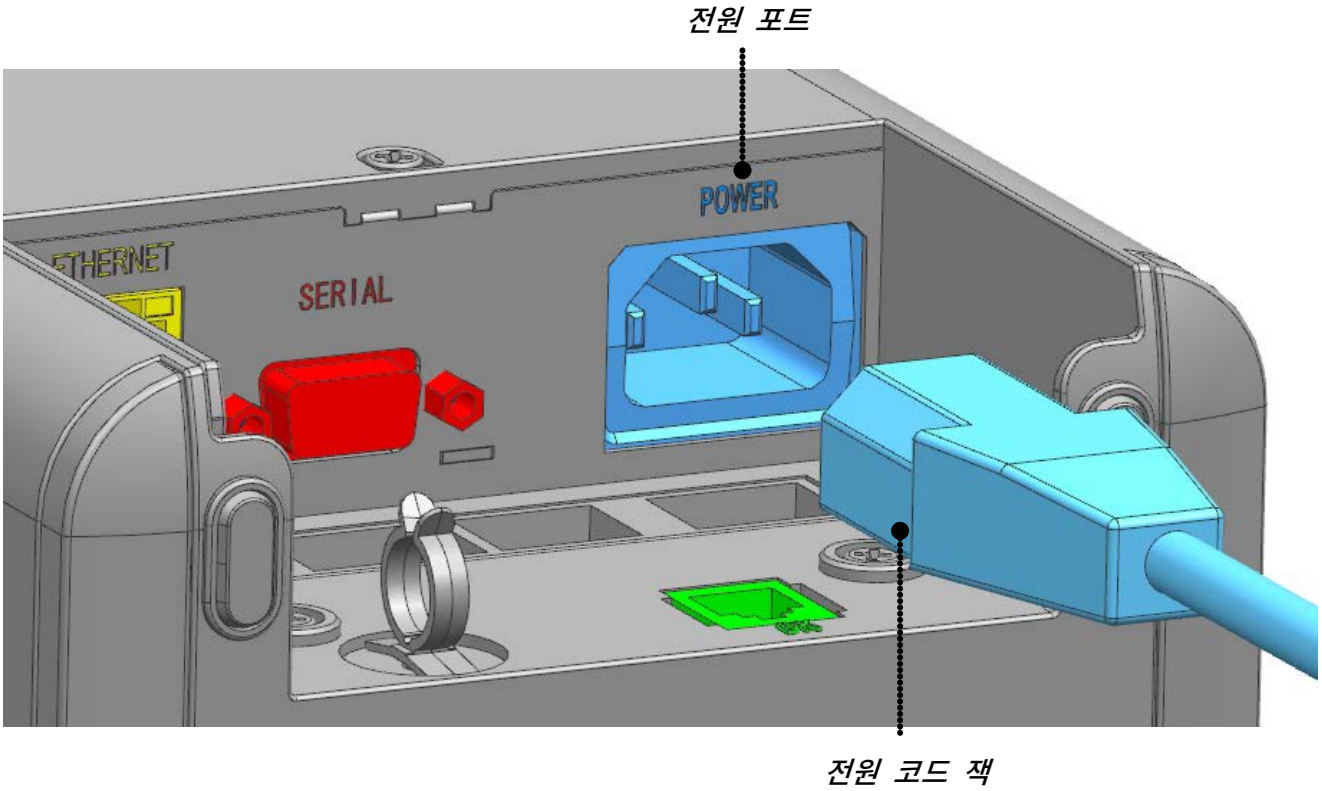

2) 전원 코드 잭을 연결할 때에는 전원 코드 잭의 삽입 방향이 정확한지 확인 바랍니다.

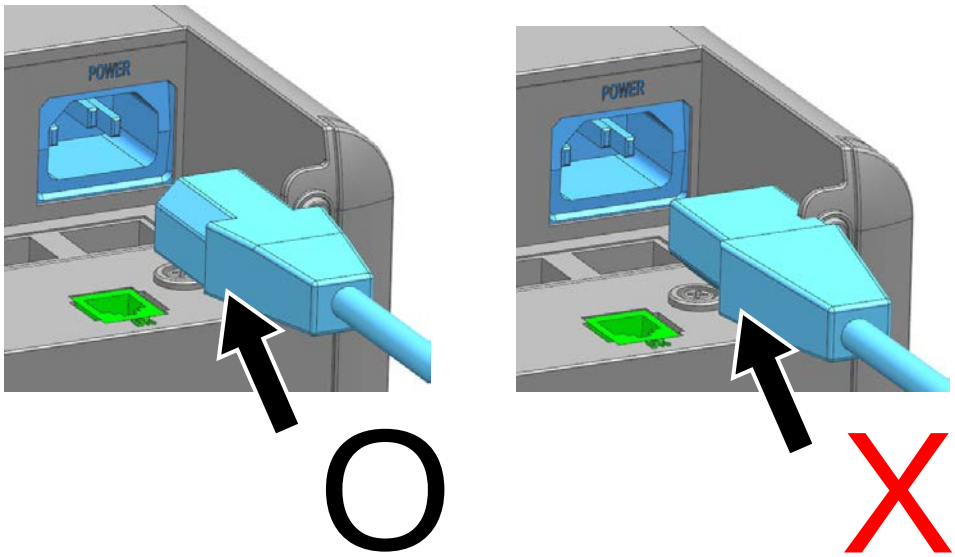

3) 전원코드를 벽에있는 전원 콘센트에 연결해주세요.

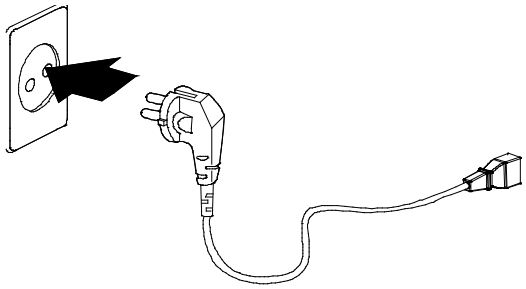

4) 전원스위치를 눌러 전원을 켜주세요.

- **반드시 프린터 전원을 종료하고 케이블을 연결하거나 분리하세요.**
- **반드시 빅솔론에서 제공하는 정품만 사용하세요. 당사에서 제공하지 않은 기기를 사용하여 발생한 불량에 대해서는 당사에서 책임지지 않습니다.**
- **전원 잭을 제거할 때는 전원 잭의 플러그 단자와 프린터를 단단히 잡고 수평으로 뽑아주세요.**
- **전원을 연결하거나 분리할 때는 반드시 전원 코드를 콘센트에서 빼고 제거하세요.**
- **전원 공급 기기 규격에 알맞은 입력 전압을 연결하세요. 입력 전압은 전원 공급 기기 라벨에서 확인할 수 있습니다.**

3-3 용지 넣기와 교환하기

규격에 맞는 용지를 사용하세요.
용지 지관과 용지가 붙어 있는 용지는 용지가 정상적으로 풀리지 않아 "용지 없음 에러" 가 발생할 수 있습니다.

- 프린터 커버를 열거나 닫을 때, 손가락이 끼지 않도록 주의하세요.
- 프린터가 동작하는 동안에는 상단 커버를 열지 마세요.
- 프린터가 데이터를 받고 있지 않을 때 용지를 교환하세요.
- 프린터가 동작하는 동안 인쇄 헤드는 매우 뜨거워져 있습니다.
프린터의 전원을 끄고 완전히 식힌 다음 용지를 교환해주세요.

1) 커버 열림 레버를 화살표 방향으로 당겨 프린터의 커버를 열어주세요.

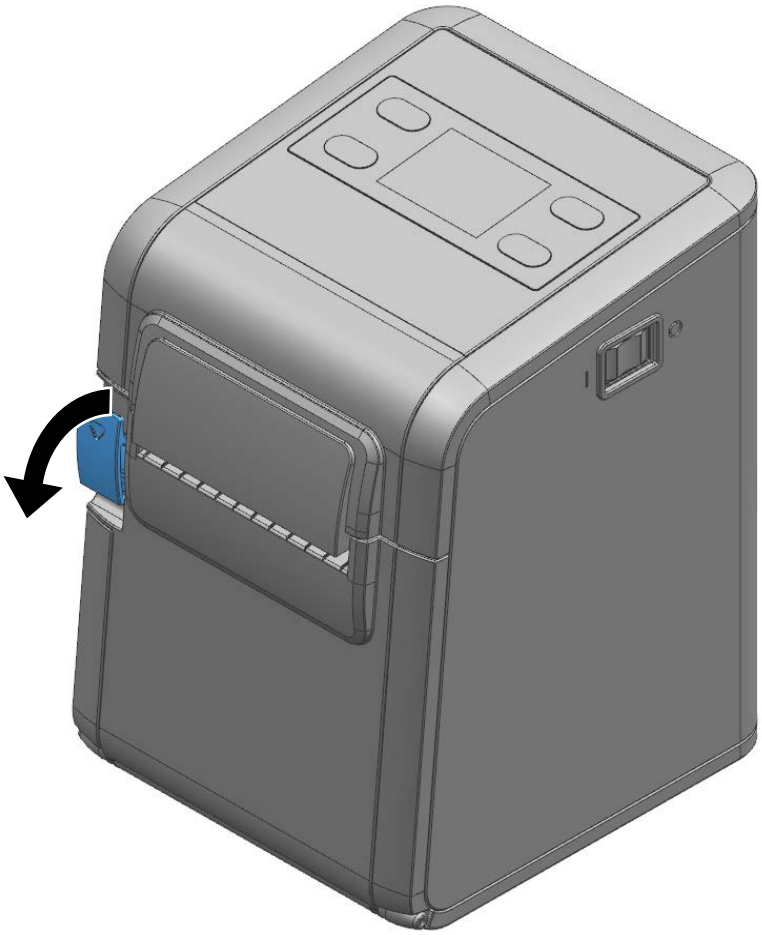

용지를 교환하는 경우라면 다 쓴 용지는 제거하세요.

2) 아래 그림과 같이 용지를 넣어주세요.

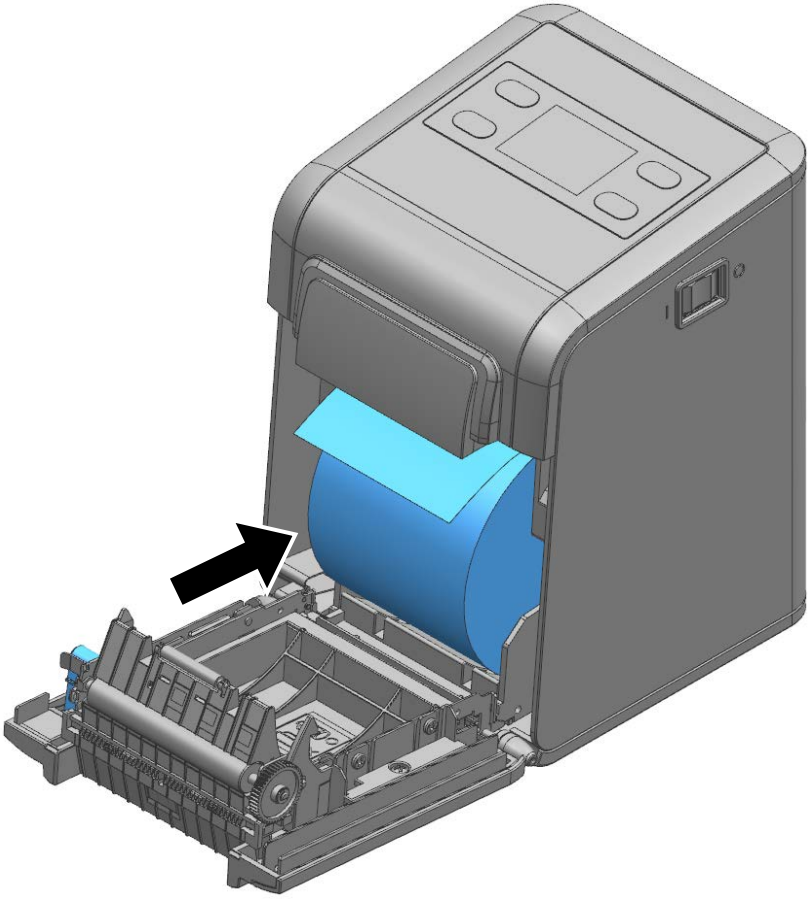

3) 용지를 넣을 때에는 용지의 방향이 정확한지 확인바랍니다.

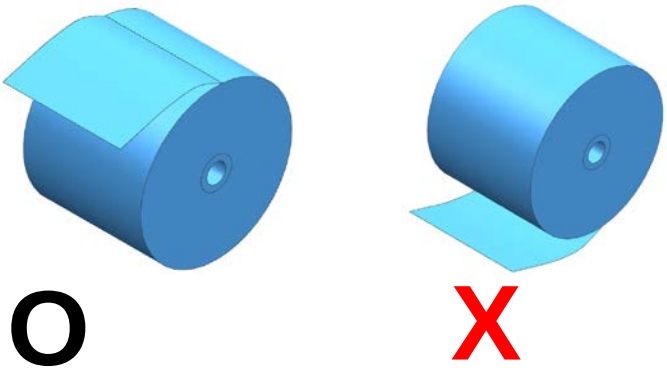

4) 그림과 같이 용지 끝을 약간 앞으로 끌어내린 후 프린터 커버를 닫아주세요.

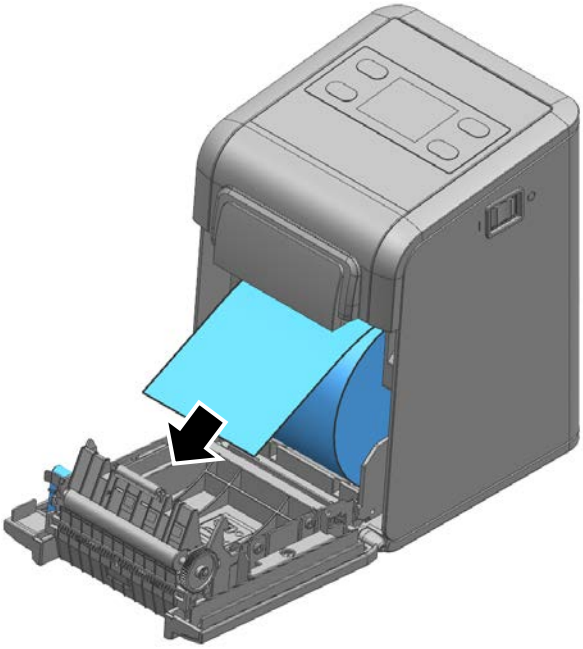

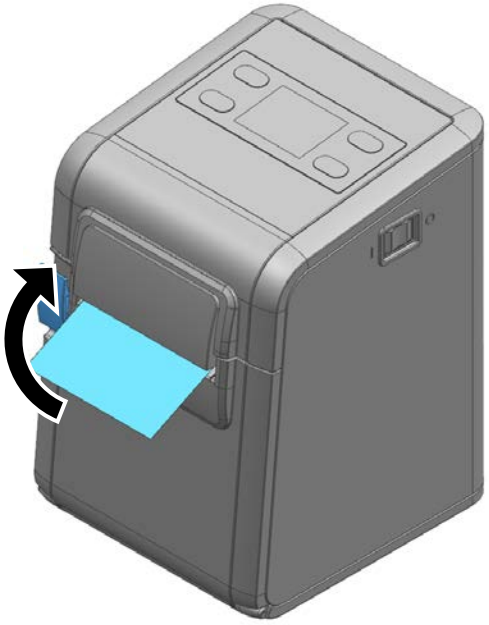

용지가 롤러에 걸릴 수 있도록 프린터 커버의 가운데를 눌러 확실하게 닫아주세요.

3-4 조작부 기능 사용하기

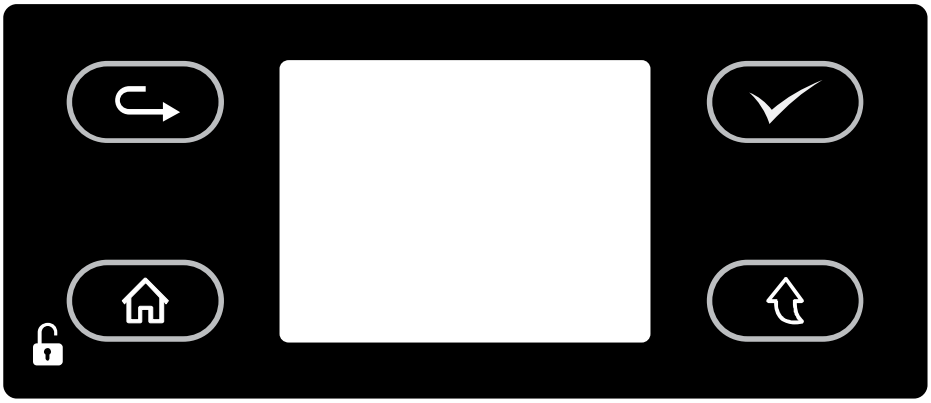

설명		
	메뉴 이동	원하는 LCD 메뉴로 이동하기 위해 사용합니다. - 버튼을 누르면 LCD 메뉴가 좌측 상단부터 우측 하단 순서대로 이동됩니다.
	메뉴 선택	LCD 메뉴를 선택할 때 사용합니다. - 버튼을 누르면 LCD 메뉴가 선택되거나, 선택된 설정이 프린터에 저장됩니다.
	홈&잠금 해제	LCD 메인 메뉴 복귀/동작 실행 시 사용합니다. - LCD 메뉴를 조작 중인 상태에서 이 버튼을 누르면 메인 메뉴로 이동하거나, 메뉴에서 선택된 동작이 실행됩니다. - LCD 메인 메뉴에서 이 버튼을 길게 누르면 Taken Counter가 표시되어 인쇄할 영수증의 출력 장수를 확인할 수 있습니다. - 잠금 상태에서 버튼을 길게 누를 경우 잠금 상태가 해제됩니다. (약 2초)
	이송	미디어를 이송하거나, LCD 메뉴에서 전 단계로 복귀 시 사용합니다. - 프린터가 부팅되는 동안 이 버튼을 누르고 있으면 셀프 테스트 페이지가 출력됩니다. - 부팅이 완료된 후 대기상태에서 이 버튼을 누르면 미디어를 이송합니다. - LCD 메뉴 이동 후, 이 버튼을 누르면 이전 메뉴로 되돌아 갑니다.

프린터 설정 변경 및 확인은 가상메모리 스위치 유틸리티 또는 LCD를 사용해주세요. 자세한 내용은 사용자 매뉴얼의 [6.LCD 메뉴] 및 유틸리티 매뉴얼을 참조하세요.

3-5 파티션 장착하기

• 용지 크기 별로(40mm, 58mm) 장착 수량을 구분하여 사용합니다.

그림과 같이 파티션을 앞, 뒤 홈에 맞춘 후 중앙부를 눌러 고정하세요.

1. 58mm 롤 용지 사용 시: 1번 위치에 파티션 1개 고정
2. 40mm 롤 용지 사용 시: 1번 위치와 2번 위치에 파티션 2개 고정

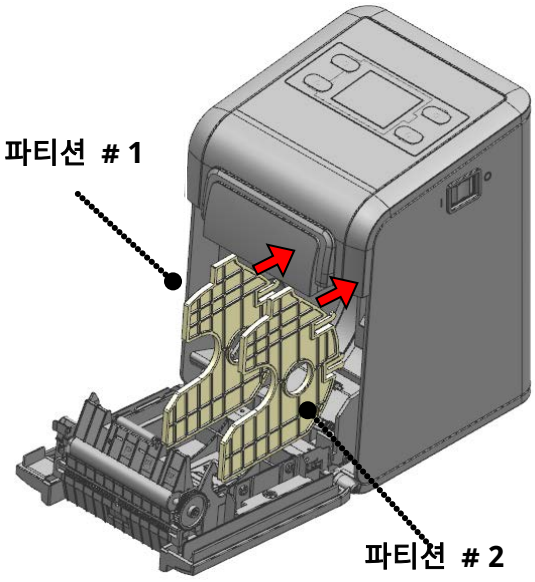

40 mm

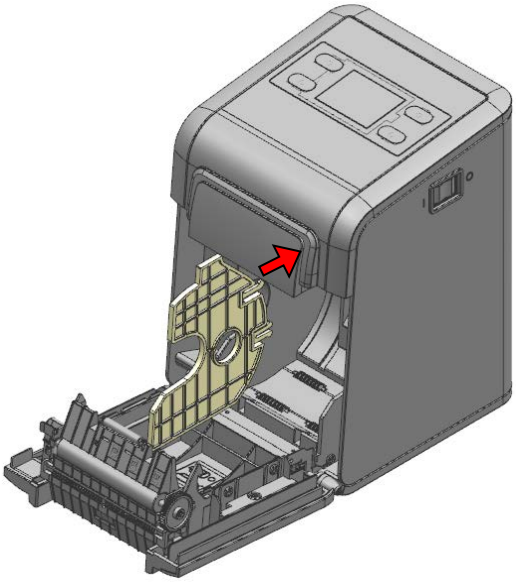

58mm

40, 58mm 용지를 사용한 후에는 사용한 용지보다 용지폭이 큰 용지로 변경하여 사용하지 마세요. 인쇄 품질 불량의 원인이 됩니다.

파티션 형상은 롤 용지별로 구분 없이 동일합니다.

4. 프린터 설정 변경

제품의 설정을 변경하기 위해서는 가상메모리 스위치 유틸리티 또는 LCD를 사용해주세요.

- 가상메모리 스위치 유틸리티를 사용하여 제품의 설정을 변경하고 프린터의 전원을 껐다가 켜주세요.
- 자세한 내용은 사용자 매뉴얼의 [6.LCD 메뉴] 및 유틸리티 메뉴얼을 참조하세요.

5. 셀프 테스트

프린터를 처음 설정하거나 문제가 있을 경우 실행하여 프린터의 설정 정보를 확인할 수 있습니다.
셀프 테스트 결과 프린터에 문제가 없을 경우 다른 장치나 소프트웨어를 살펴보세요.
프린터가 제대로 작동하지 않는다면 구입하신 곳으로 연락하시기 바랍니다.

- 프린터가 동작하는 동안에는 상단 커버를 열지 마세요.
- 프린터가 정상적으로 동작을 하지 않는 경우 구입하신 곳으로 연락하세요.

셀프 테스트 방법

1) 프린터 전원을 켜고 LCD의 도구 > 프린터설정인쇄 메뉴로 이동합니다.
2) 홈 버튼(Print)을 누르면 셀프 테스트가 실행됩니다.
3) 첫 페이지에 프린터 설정정보가 인쇄되고, 다음페이지에 무선 인터페이스 정보가 출력됩니다.
4) 무선 인터페이스 정보가 출력되고 나면 셀프 테스트가 자동으로 종료됩니다.

• 셀프 테스트 인쇄물 샘플

```
BIXOLON SRP-S3000 CONFIGURATION

FIRMWARE VERSION : V01.00 STD 010118
EMULATION        : SLCS & BPL-Z & BPL-C
PRINT DARKNESS   : 0/30
PRINT SPEED      : 5 IPS
TEAR OFF VALUE   : +000 DOT
TEAR OPTION      : TEAR-OFF
PRINT OFFSET     : +0000 DOT
POWER-UP ACTION  : NO ACTION
MEDIA TYPE       : BLACKMARK MEDIA(REAR)
SENSOR TYPE      : REAR REFLECT
PRINT METHOD     : DIRECT THERMAL
LABEL LENGTH     : 1013 DOT
LABEL WIDTH      : 576 DOT
BAUD RATE        : 115200
PARITY           : NONE
DATA BIT(S)      : 8
STOP BIT(S)      : 1
HAND SHAKING     : HARDWARE
USB SERIAL NUMBER : 0000000000001
BPL-Z CODEPAGE   : CP-850(SBE. USA-1 CHARSET)
SLCS CODEPAGE    : WCP1252-LATIN1
SLCS ICS         : U.S.A

CONFIGURATION CONTROL STATUS

PRINT SPEED      : COMMAND
PRINT DARKNESS   : COMMAND
PRINT WIDTH      : COMMAND
PRINT OFFSET     : COMMAND
TEAR OFF         : COMMAND
MEDIA TYPE       : COMMAND
LANGUAGE         : COMMAND
```

RF INTERFACE STATUS (BT)

BLUETOOTH F/W VER : 2.0.4
MAC ADDRESS
74F07DE3D121
FRIENDLY NAME : SRP-S3000
MODE : CLASSIC
AUTH & ENCRYPT : ENABLED
CONNECTION MODE : 2

(블루투스)

RF INTERFACE STATUS (WLAN)

WLAN F/W VER : 02.02(4002)
MAC ADDRESS
74F07DE3D121
SYSTEM NAME : SRP-S3000
NETWORK MODE : SOFT AP
FREQUENTY : (PRIORITY)2.4GHZ/5GHZ
AUTHENTICATION : OPEN
ENCRYPTION : NONE
ESSID : PRINTER_E3D121
DHCP : DISABLED
IP ADDRESS : 192.168.1.1
NETMASK : 255.255.255.0
GATEWAY : 192.168.1.2
PORT : 9100
INACTIVITY TIME : 10 SEC

(무선랜)

6. LCD 메뉴

LCD를 통해서 프린터의 상태표시 및 설정정보를 확인할 수 있습니다.

• 상단 아이콘

아이콘	설 명
	블루투스 활성화, 호스트 기기 미연결
	블루투스 활성화, 호스트 기기 연결
	무선랜 활성화, 무선랜 신호세기
	무선랜 활성화, 설정된 AP가 검색되지 않음
	무선랜 활성화, AP 연결 인증 오류
	유선랜 활성화
	데이터 수신, 인쇄, 미디어 이송
	미디어 없음
	미디어 커버 열림
	TPH 과열
	키 잠금 상태

• 메인 메뉴 아이콘

아이콘	설 명
	프린터 전체 설정 확인 / 변경 1) 통신 설정 2) 미디어 설정 3) 센서 설정 4) 언어 설정 5) 사운드 설정 6) 화면 밝기 설정
	미디어 설정 1) 인쇄 속도 조절 2) 인쇄 농도 조절 3) 헤드락 설정 4) 위치 조절 - 절단 - 인쇄 위치 - 방향
	도구 1) Hex dump 2) 프린터 설정 인쇄 → 셀프 테스트 3) 테스트 패턴 인쇄 4) 프린터 공장 초기화 5) TPH 클리닝 모드 설정 6) 에뮬레이션 모드 전환

	인터페이스 설정 상태 확인 / 변경 1) 블루투스 - SSP (Secure Simple Pairing) / PIN code 설정 - BLE / Classic 모드 설정 - 정보 (Name, MAC address) 2) 무선랜 - 정보 (SSID, Mode, 암호화, IP, 포트, MAC address, Inactivity time) - Smart connection (APP과 연동하여 AP에 손쉽게 연결) - 공장 초기화 3) 유선랜 - IP address, Port 확인 4) 시리얼 - baud rate 설정 - data bit, parity, flowcontrol 설정

아이콘	설 명
	Taken 센서 설정 1) Taken 센서 설정 (On/Off) 2) Taken 센서 동작 장수 설정
	프린터 정보 확인 1) 버전 - 프린터, WLAN, Bluetooth 2) 블루투스 3) 무선랜 4) 유선랜 5) 시리얼 6) 사용 정보 7) 수리 정보
	센서 설정 상태 확인 / 변경 1) 미디어 종류 - 자동감지 / Black mark / GAP - 연속 미디어
	LCD 화면 잠금

7. 프린터 청소

7-1 용지 걸림

• 용지 걸림이 발생한 경우 절대로 용지를 억지로 잡아당겨 빼지 마세요.

프린터의 전원을 껐다가 켠 후, 프린터 커버를 열고 프린터 내부의 구겨진 용지를 제거합니다.

만약 프린터 커버가 열리지 않을 경우 아래 지시를 따라주세요.

1) 프린터 전원을 끕니다.
2) 프린터와 커터 커버를 분리합니다.
3) +드라이버를 이용하여 반시계 방향으로 노브를 돌려 돌출된 칼날을 넣어줍니다.
4) 커버 열림 버튼을 눌러 프린터 커버를 열고 구겨진 종이를 제거합니다.
5) 분리한 커터 커버를 다시 조립합니다.
6) 프린터 커버를 닫고, 전원을 켠 후 사용합니다.

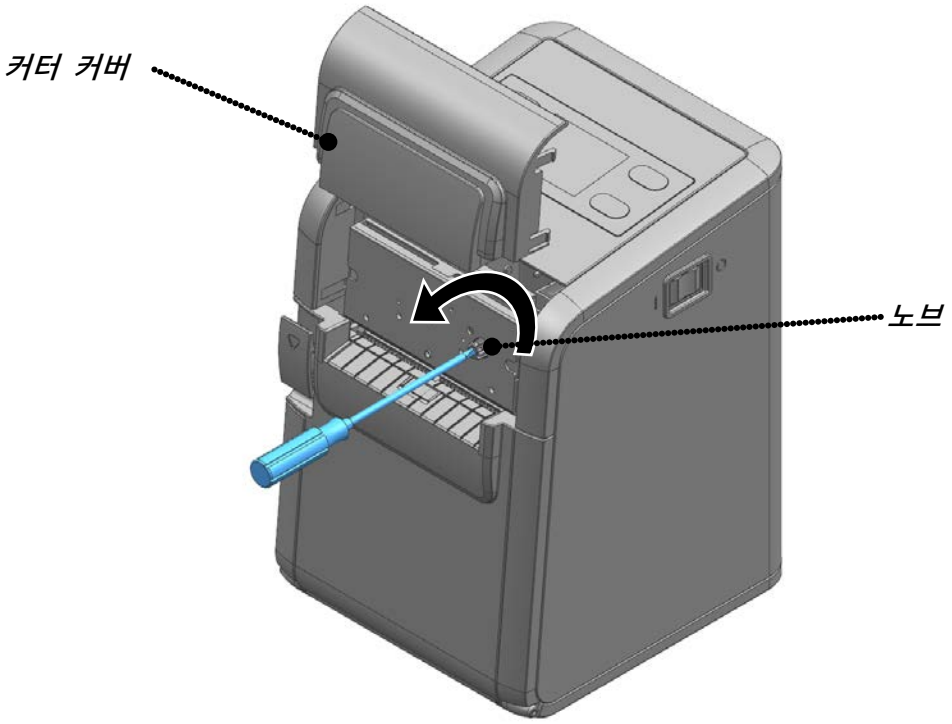

프린터 커버를 무리하게 열면 프린터가 손상될 수 있습니다.

- 용지 배출구 위에 손을 올려 놓을 경우 용지 걸림의 원인이 될 수 있습니다.
- 전원을 껐다가 켜는 것만으로도 걸려있던 가동 칼날이 원위치로 복귀되어 경미한 용지 걸림이 해결될 수 있습니다.

7-2 프린터 청소

• 인쇄 헤드 및 프린터 내부에 먼지, 이물, 접착성 물질, 기타 오염 물질 등이 끼었을 경우 인쇄 품질이 저하될 수 있습니다. 인쇄 품질을 유지하기 위해 주기적으로(약 3개월마다) 청소할 것을 권장합니다. 스티키, 리스틱, 라이너리스 익스트림 용지를 사용할 경우에는 30롤에 1회 이상 청소하는 것을 권장합니다.

1) 프린터 커버를 열고 사용 중이던 용지는 제거하세요.
2) 인쇄 헤드의 잔류 이물이나 오염물은 의료용 알코올을 적신 면봉 또는 천으로 닦아주세요.
3) 면봉 또는 마른 천으로 용지 감지 센서와 페이퍼 롤러를 닦아주세요.
4) 용지를 삽입한 후 프린터 커버를 닫으세요.

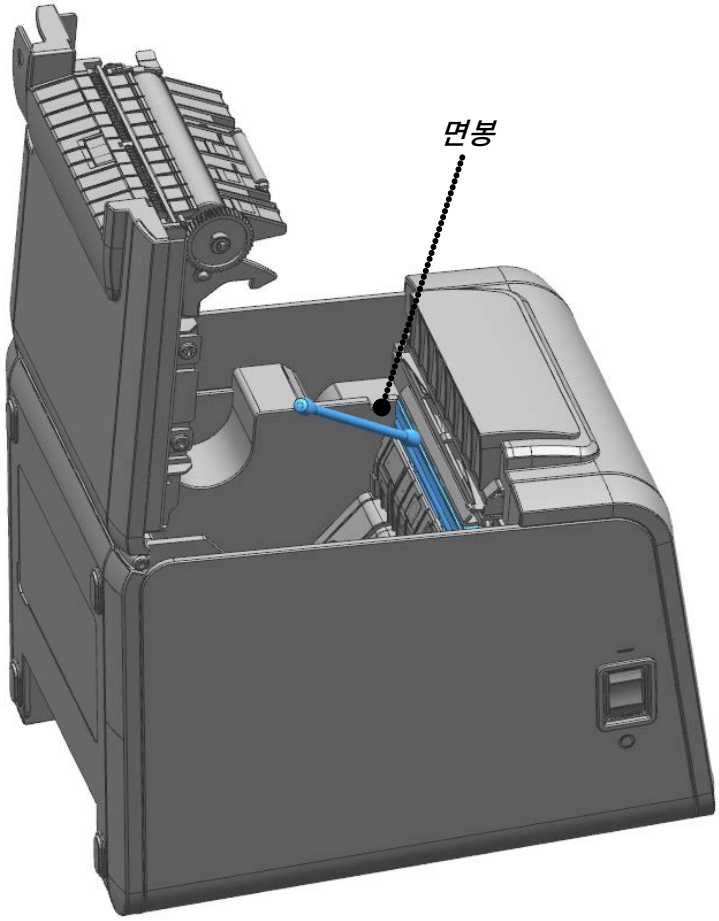

- 반드시 프린터 전원을 끈 상태에서 청소하세요.
- 인쇄 헤드에 흠집이 발생하지 않도록 주의하세요.
- 프린터가 동작하는 동안 인쇄 헤드는 매우 뜨거워져 있습니다. 프린터의 전원을 끄고 완전히 식힌 다음 청소를 진행하세요.
- 청소를 진행할 때 인쇄 헤드의 가열부를 만지지 않도록 주의하세요.

8. 사양

8-1 프린터 사양

인쇄 방식	감열식 인쇄	
도트 농도	203 dpi (8dots/mm)	
인쇄 폭	72mm, 48mm, 32mm	
용지 폭	80mm, 58mm, 40mm	
에뮬레이션	BXL/POS	SLCS, BPL-Z™, BPL-C™
폰트	Font A : 12x24(48CPL) Font B : 9x17 (64CPL) Font C : 9x24 (64CPL)	10 SLCS Resident Bitmap Fonts One SLCS Resident Scalable Font 16 BPL-Z™ Resident Bitmap Fonts One BPL-Z™ Resident Scalable Font 7 BPL-C™ Resident Bitmap Fonts 23 Code Page Unicode supported (UTF-8, UTF-16LE, UTF-16BE)
바코드	1D: Codabar, Code 11, Code 39, Code 93,Code 128, EAN-13, EAN-8, Industrial 2-of-5, Interleaved 2-of-5, Standard 2-of-5, UPC-A, UPC-E 2D:, Data Matrix, PDF417, QR code	1D: Codabar, Code 11, Code 39, Code 93,Code 128, EAN-13, EAN-8, Industrial 2-of-5, Interleaved 2-of-5, Logmars, MSI, Plessey, Postnet, GS1 DataBar (RSS-14), Standard 2-of-5, UPC/EAN extensions, UPC-A, UPC-E, IMB 2D: Aztec, Codablock, Code 49, Data Matrix, MaxiCode, MicroPDF417, PDF417, QR code,TLC 39
센서	갭 센서, 블랙마크 센서, 테이큰 센서, 커버 스위치	
커터 종류	오토 커터	
인쇄 속도	Max. 200 mm/sec	
수신 버퍼 크기	64KB 바이트	
인터페이스	S3000K: Serial, USB, Ethernet S3000B5K: Serial, USB, Ethernet, Bluetooth 5.0 S3000WDK: Serial, USB, Ethernet, WLAN (2.4GHz, 5GHz)	

현금 서랍(드로어 킥아웃)포트		2포트 (Y-형 케이블)
AC/DC 어댑터 공급 전압	입력 전압	100~240 VAC
	주파수	50/60 Hz
	출력 전압	24 VDC
환경 조건	온도	0 ~ 40 ℃ (동작 시) -20 ~ 60 ℃ (보관 시)
	습도	10 ~ 80 % RH (동작 시) 10 ~ 90 % RH (보관 시) 용지는 제외
수명	메커니즘 헤드	라벨: 30 Km 리스틱, 라이너리스 익스트림: 100 Km
	오토 커터	라벨, 라이너리스 익스트림: 300,000 Cuts 리스틱: 1,000,000 Cuts

인쇄 속도는 데이터 전송 속도와 명령어의 조합에 따라 다소 느려질 수 있습니다. 이 값은 표준온도, 지정된 용지, 공장 초기 상태에서 측정된 값이며, 온도나 인쇄 레벨에 따라 달라질 수 있습니다. 이 값은 당사 표준 신뢰성 규격에 따라 테스트되었습니다. 수명테스트를 진행하고자 하면 구입처에 문의 후 표준 신뢰성 규격에 의거해 테스트 바랍니다.

8-2 권장용지 사양

- Iconex
  Classic: 9023-1253, 9023-1232(80mm), 9023-1823, 9023-1397(58mm),
  9023-1233, 9023-1818(40mm)
  Classic High Tack: 9023-1254(80mm), 9023-1500(58mm), 9023-1258(40mm)
  Classic High Temp: 9023-1267, 9023-1463 (80mm), 9023-1269(40mm)
  Ultralite: 9023-1866(80mm), 9023-1410(58mm), 9023-1865(40mm)
  Classic High Tack Plus: 9023-1846(80mm)
  Linerless Extreme(Snag Resistant): 9023-1873, 9023-1708(40mm)
  Linerless Extreme(Freshness Labeling): 9016-3227, 9016-3777, 9016-3257(40mm)

- MAXStick
  2GO: MS2142402GO3S(58mm), MS3182402GO4S(80mm)
  PLUSD: MS1732290PLUSD HVHR(40mm), MS214170PLUSD(58mm),
  MS318170PLUSD(80mm), MS3183752GOPLUSD(80mm)
  X2: MS11732270X2HRHT(40mm), MS214150X2(58mm)

- StickyPOS
  40MMRL90-9000(40mm), 2CR-11 58X350(58mm) 2CR-11 80X350(80mm)

- Sato
  Restick: 585006411(80mm)
  Linerless Extreme: 585006451(80mm)

- Blumberg
  Linerless Extreme: A11649(58mm), A12978(80mm)

- 권장 용지를 미 사용할 경우 오토 커터, TPH 손상 및 인쇄 품질 문제가 발생될 수 있으며 문제 발생 시 당사에서는 책임을 지지 않습니다.

- 타 용지 사용 시에도 권장 용지와 동등한 수준의 용지를 사용 바랍니다.

개정 이력

Ver.	Date	Description
1.00	2021-01-28	신규제작
1.01	2021-08-20	인증 문구 추가(무선통신)
2.00	2023-11-06	신양식 적용